# UNIVERSIDAD SEÑOR DE SIPÁN

## ESCUELA DE POSGRADO

## TESIS

# ESTRATEGIA DE FORMACIÓN VOCACIONAL PARA EL MEJORAMIENTO DE LA ORIENTACIÓN VOCACIONAL EN LOS ALUMNOS DEL QUINTO AÑO DE SECUNDARIA

**PARA OBTENER EL GRADO ACADÉMICO DE MAESTRA EN CIENCIAS DE LA EDUCACIÓN CON MENCIÓN EN CALIDAD Y ACREDITACIÓN EDUCATIVA**


**Autor:**
**Bach. Villalobos Veliz Lucia Del Carmen**

**Asesor:**
**Mag. Morales Angaspilco Jahaira Eulalia**


**Línea de Investigación:**
**Educación y Calidad**

**Pimentel – Perú**
**2020**

# UNIVERSIDAD SEÑOR DE SIPÁN

## ESCUELA DE POSGRADO

# MAESTRÍA EN CIENCIAS DE LA EDUCACIÓN CON MENSIÓN EN GESTIÓN DE LA CALIDAD Y ACREDITACIÓN EDUCATIVA

"ESTRATEGIA DE FORMACION VOCACIONAL PARA EL MEJORAMIENTO DE LA ORIENTACIÓN VOCACIONAL EN LOS ALUMNOS DEL QUINTO AÑO DE SECUNDARIA"

**AUTOR**
Bach. LUCIA DEL CARMEN VILLALOBOS VELIZ

PIMENTEL – PERÚ

2020

**“ESTRATEGIA DE FORMACION VOCACIONAL PARA EL MEJORAMIENTO DE LA ORIENTACIÓN VOCACIONAL EN LOS ALUMNOS DEL QUINTO AÑO DE SECUNDARIA”**

## APROBACIÓN DE LA TESIS

_____

Dra. Xiomara Cabrera Cabrera

**Asesor Metodológico**

_____

Dr.

**Presidente del jurado de tesis**

_____ _____

Dr. Dr.

**Secretaria del jurado de tesis** **Vocal del jurado de tesis**

## Dedicatoria

Este trabajo va dedicado a mis padres Don Humberto Villalobos Huaman y Doña Sonia Mercedez Veliz Palacios, y a mis hermanos Angel y Javier Villalobos Veliz, dado que me han brindado su apoyo incondicional a lo largo de mi vida académica, sindo el motor y motivo que me ha impulsado a alcanzar mis metas trasadas.

**Agradecimientos**

Agredezco a Dios Todo poderoso por todas sus bendiciones, por permitirme lograr mi Maestría.

Al Dr. Juan Carlos Callejas Torres y a la Mg. Jahaira Morales Angaspilco, por haberme brindado la oportunidad de aprender con ellos, por darme su capacidad y conocimiento cientifico, así como tambien haberme tenido toda la paciencia del mundo para guiarme durante todo el desarrollo de la tesis y por transmitirme el sentimiento y deseo de superación.

## Resumen

En el presente trabajo de investigación se ha realizado el estudio de las Insuficientes acciones educativas de formación vocacional que limita la orientación vocacional en los alumnos de la I.E.P. “Santa Lucía”. Se investigan las causas que originan el problema planteado, pudiéndose evidenciar y justificar la necesidad de ahondar y explorar en el objeto de la investigación, el proceso de formación vocacional.

El objetivo que tuvo el presente trabajo de investigación fue elaborar una estrategia de formación vocacional, basada en la dinámica del proceso, para la mejora de la orientación vocacional de los estudiantes del quinto año en la asignatura de Orientación Vocacional (O.V), de la I.E. Santa Lucía de Lambayeque. La importancia está dada en el aporte práctico de las acciones contenidas en la estrategia vocacional para mejorar la orientación vocacional de los estudiantes en la asignatura de Orientación Vocacional (O.V.). La estrategia consta de 3 etapas, Primera etapa: Rasgos y Tareas Curriculares, Segunda etapa: Sociocultural y económica, Tercera etapa: Mercado Profesional y Laboral. La muestra estuvo conformada por el total de alumnos del quinto año de secundaria así como los 3 profesores tutores del aula; siendo la investigación no experimental, el instrumento utilizado fue el cuestionario y la entrevista, para el análisis del resultado se utilizó el programa estadístico Spss. En cuyos resultados se encontró: - Insuficiente orientación didáctica-metodológica para el desarrollo del proceso de formación vocacional, - Limitantes en los contenidos teóricos y prácticos para el desarrollo del proceso de formación vocacional que incentive la orientación vocacional en los estudiantes de secundaria. Los métodos científicos utilizados fueron de nivel teórico (análisis-síntesis, inducción-deducción, histórico-lógico, sistémico-estructural-funcional) para la caracterización de los antecedentes teóricos e históricos del proceso de formación vocacional y su dinámica y la construcción del aporte practico. La validación de la estrategia se realizó mediante el juicio de expertos.



**Palabras clave:** Formación vocacional, orientación vocacional.

**Abstrac**

In the present research work the study of the insufficient educational actions of vocational training that limits the vocational orientation in the students of the I.E.P. "St. Lucia". The causes that originate the problem are investigated, being able to demonstrate and justify the need to deepen and explore in the object of the investigation, the process of vocational training.

The objective of this research work was to develop a strategy of vocational training, based on the dynamics of the process, for the improvement of the vocational orientation of the fifth year students in the Vocational Orientation (O.V) subject of the I.E. Saint Lucia de Lambayeque. The importance is given in the practical contribution of the actions contained in the vocational strategy to improve the vocational orientation of the students in the subject of Vocational Orientation (O.V.). The strategy consists of 3 stages, First stage: Curricular Traits and Tasks, Second stage: Sociocultural and economic, Third stage: Professional and Labor Market. The sample consisted of the total number of students in the fifth year of high school as well as the 3 tutors of the classroom; being the non-experimental investigation, the instrument used was the questionnaire and the interview, for the analysis of the result the statistical program Spss was used. In whose results it was found: - Insufficient didactic-methodological orientation for the development of the vocational training process, - Limitations on the theoretical and practical contents for the development of the vocational training process that encourages vocational guidance in high school students. The scientific methods used were theoretical (analysis-synthesis, induction-deduction, historical-logical, systemic-structural-functional) for the characterization of the theoretical and historical background of the vocational training process and its dynamics and the construction of practical input. The validation of the strategy was carried out through expert judgment.

**Keywords:** Vocational training, vocational guidance.

**ÍNDICE**

**Pág.**

**Carátula** ..... **1**
**Aprobación del jurado** ..... **2**
Dedicatorias ..... 3
Agradecimientos ..... 3
Resumen ..... 3
abstrac ..... 3
Indice ..... 3
**I. INTRODUCCIÓN** ..... 4
1.1. Realidad Problemática ..... 10
1.2. Antecedentes de Estudio ..... 15
1.3. Teorias Relacionadas al Tema ..... 18
1.4. Formulación del Problema ..... 31
1.5. Justificación e importancia del Estudio ..... 31
1.6. Hipótesis ..... 32
1.7. Objetivos ..... 35
1.7.1. Objetivo General. ..... 35
1.7.2. Objetivos Específicos ..... **¡Error! Marcador no definido.**5
**II. MATERIAL Y MÉTODO** ..... 36
2.1. Tipo y Diseño de Investigación ..... 36
2.2. Población y Muestra ..... 38
**2.3. Variables y Operacionalización** ..... **38**
2.4. Técnicas e instrumentos de Recolección de datos, validez y confiabilidad .. **¡Error! Marcador no definido.**38
2.5. Procedimientos de análisis de datos ..... 40
2.6. Criterios éticos ..... 42
2.7. Criterios de Rigor Científico ..... **¡Error! Marcador no definido.**43
**III. RESULTADOS** ..... **10**
3.1. Resultados en Tablas y Figuras ..... 45
3.2. Discusión de resultados ..... 65
3.3. Aporte práctico ..... 67
3.4. Valoración y corroboración de los resultados ..... 68

3.4.1. Valoración de los resultados ..... 79
3.5.2. Ejemplificación de la aplicación del aporte práctico……..81
3.5.3. Corroboración estadística de las transformaciones logradas ..... 82
**IV. CONCLUSIONES ..... 84**
**V. RECOMENDACIONES..... 86**
**VI. REFERENCIAS ..... 87**
**ANEXOS..... 90**
MATRIZ DE CONSISTENCIA
OPERACIONALIZACIÓN DE LAS VARIABLES
INSTRUMENTO DE RECOLECCIÓN DE DATOS
INSTRUMENTO DE VALIDACION NO EXPERIMENTAL POR JUICIO DE EXPERTOS

# I. INTRODUCCIÓN

## 1.1. Realidad Problemática.

En la sociedad globalizado, ya en el siglo XIX se ha desarrollado la Orientación Vocacional en distintas formas y tomando en cuenta diferentes indicadores como las circunstancias laborales y sociales.

En las escuelas cuando los estudiantes recorren la última etapa de su preparación escolar básica ponen mucho esfuerzo para lograr en cada alumno la elección y estudio de una Carrera profesional de su preferencia. Sin embargo hablar de la necesidad de elección y decisión conlleva a definir cuáles son los factores que intervienen al momento de tomar dicha decisión; los alumnos que atraviesan esta etapa deben realizar dicho proceso bajo un análisis y mea conciencia.

Este proceso se antepone ya en la etapa de educación básica, en donde cada individuo debe ir logrando identificar las destrezas y habilidades que posee para que cuando llegue el momento tome la decisión acertada. Este proceso involucra el estudio de los factores que pueden ser personales, familiares, económicos e interpersonales; estos factores tienen gran influencia ya que por un lado pueden ser una motivación que contribuya a sus metas y aspiraciones.

La Orientación Vocacional cobra mucho valor cuando se estipula como parte del desarrollo personal de cada individuo. En el nivel secundario los alumnos requieren de espacios organizados para reflexionar sobre su futuro.

La orientación vocacional como área de estudio tiene su adecuación en el interés del desarrollo humano. En dicho proceso educativo existe la necesidad de acompañamiento en el cual la orientación vocacional juaga un papel primordial en la formación del estudiante.

En el proceso educativo interactúan distintos factores que determinan las necesidades a ser cubiertas por el acompañamiento en la orientación vocacional. Alrededor de estos factores, compartimos los planteados por **Álvarez, M. y Bisquerra, R. (2001):** manifestando que todo sujeto toma decisiones de diferente índole, la que puede ser vocacional y que es el Sistema educativo quien tiene la obligación de brindar durante

el proceso de toma de decisiones un asesoramiento, la familia también está llamada a fortalecer dicho asesoramiento en la toma de decisiones. (p. 26)

La sociedad es compleja por naturaleza, en ella el factor laboral, la tecnología inherente sumada a la falta de mejora del sistema educativo hace que para el individuo se le dificulte aún más la toma de decisiones cuando se trata de la elección vocacional; el desarrollo personal de cada individuo implica el autoconocimiento y el desarrollo de la autoestima.

El tema de la orientación vocacional ha sido tratado por varias disciplinas, desde la psicología, la pedagogía, talento humano, la inclinación de cada individuo hacia un trabajo en particular de acuerdo a sus intereses personales, los sentimientos de autoestima, el éxito y el fracaso, han sido abordados por la orientación vocacional y sus propuestas de atención y acompañamiento, de la mano con disciplinas como la sociología del trabajo, la psicología vocacional que hacen un gran trabajo por contribuir a que cada individuo transite por el proceso de desarrollo vocacional.

El desarrollo de la orientación vocacional, es una ardua labor que se planifica y está presente en la educación básica, en donde corresponde a niños, jóvenes y adultos elegir su futuro profesional en base a sus preferencias, siendo conscientes de sus destrezas, habilidades como fortalezas y también de sus debilidades.

La orientación vocacional es un proceso primordial en la vida de los jóvenes  ya que eso constituye su plan de vida que se desarrolla durante toda la vida del sujeto y que se recorre desde que inicia la escolarización, no obstante es de suma importancia que cuando los alumnos llegan al nivel secundário, cuenten con los recursos y espacios estructurados para recibir un verdadero acompañamiento para la reflexión pertinente sobre su futuro y así analizar mejor sus opciones laborales.

En el Perú a través del Currículo Nacional de educación básica regular  prioriza el desarrollo integral del ser humano, por ello a través de TOE, implementar acciones para simplificar la elección vocacionáal cuando el individuo aún está en la escuela. Por ende contribuye al desenvolvimiento del plan de vida en base a la identificación de las destrezas, habilidades, conocimientos, valores (competencias) e intereses de los alumnos.

En la Institución Educativa Particular Santa Lucía de Lambayeque, al realizar un diagnóstico fáctico de esta problemática se aprecia:

- Alumnos no definen su elección profesional.
- Los alumnos no identifican sus creencias, percepciones, emociones, pensamientos durante su formación académica.
- Alumnos que no tienen información sobre las carreras a estudiar.
- Alumnos que no tienen una elección profesional al culminar la secundaria.
- Desinterés por su futuro.
- Los alumnos no tienen la orientación y herramientas como las pruebas estandarizadas.
- Falta de conocimiento en las diferentes ramas de estudio en la Educación Superior o media superior.
- Existe memorandos de llamadas de atención a alumnos por fomentar desorden y evadirse de clase en el curso de orientación vocacional.
- Limitadas actividades extracurriculares planificadas por el responsable del curso de orientación vocacional.
- Falta de compromiso de los padres que no asisten a las charlas para padres cuando se trata el tema "El futuro profesional de mis hijos", conforme consta en el registro de asistencias.

Las **causas del problema** antes planteado están dadas en:

- Insuficiente orientación didáctica-metodológica para el desarrollo del **proceso de formación vocacional**.
- Limitantes en los contenidos teóricos y prácticos para el desarrollo del **proceso de formación vocacional** que incentive la orientación vocacional en los estudiantes de secundaria.
- Inadecuadas prácticas pedagógicas del docente, al no estar capacitados para el desarrollo del **proceso de formación vocacional** durante sus exposiciones en las sesiones de clase con los estudiantes de secundaria.

Siendo el **Objeto de Estudio** el proceso de formación vocacional.

Por lo que el **campo de acción** se concreta entonces en la dinámica del proceso de formación vocacional.

En la fundamentación epistemológica y metodológica del objeto y el campo de la investigación se revela la necesidad de significar la dinámica del proceso de Formación Vocacional en la educación secundaria para lo que se requiere tener en cuenta la relación entre la intencionalidad formativa y la sistematización comunicativa, propiciando la lógica en la solución de problemas lo que se constituye en la **Orientación epistémica.**

## 1.2. Antecedentes de Estudio

**A nivel mundial** la sociedad es un ente en constante cambio social, económico, político y cultural. Dicho cambio a sus ves ha ido transformando los oficios u ocupaciones laborales.

La orientación vocacional es un procedimiento peremne que da un balance de los diferentes principios de la estructura social, que se van integrando como advertencia de referencia para el individuo y se establece como un procedimiento y recurso para el actuar del sujeto.

El Estado desde la Educación Básica Regular, es quien impulsa premeditadamente el proceso y formación de la orientación vocacional. La conveniencia del Estado por erigir esa formación orientacinal en la escuela, se basa teniendo en cuenta que los alumnos desarrollan destrezas y habilidades que serán de influencia en la conducta decisiones futuras como recurso humano en los diferentes centros de labores o de ocupación.

Para Galilea, V. (2015) en su investigación concluye que la Orientación Vocacional como proceso no se ha tenido cuando el recurso humano eligió la carrera y que por ello los trabajadores manifestaban bajo rendimiento laboral, debido a la insatisfacción con el trabajo que desempeñan.

Betz (1969), encontró que la falta de la aplicación correcta de estrategias que ayuden a la formación del proceso de formación de orientación vocacional hace que exista una gran insatisfacción laboral, dichas estrategias deben estar implementadas con acciones que contribuyan al conocimiento de actitudes, capacidades, experiencia laboral, mercado laboral, etc.

Para Casullo, M.M. (1994), La identidad ocupacional está inmersa en la configuración del plan de vida que el ser humano hace para sí, comprendida como la idea propia o subjetiva de la inclusión real en el mundo de laboral, en el que el sujeto se percibe incluido, incorporado o excluido y marginado.

Según refiere Acosta, M. E. (2002), la carrera profesional se planifica como parte del desarrollo de análisis de los objetivos que el ser humano se propone en su proyecto de

vida y que durante el proceso del logro serán el impulse para el incremento y avance del ser humano.

Montero, M. T. (2016): en su documento en el que habla sobre elegir la opción profesional, cita que elegir y desarrollar una opción profesional para el individuo es una decisión personal, ya que guarda relación con la importancia de la existencia, los jóvenes valoran que el logro de una Carrera profesional es importantísimo para lograr su realización personal y conseguir en la vida ser alguien. En el mismo texto, describe que el proceso de Orientación Vocacional es un tema familiar ya que las familias de los jóvenes están involucradas están muy interesados en el ingreso y realización del joven en una carrera profesional.

El mismo Montero, M. T. (2016) agrega que los agentes educativos son los que influyen directamente sobre los alumnos, ya que ellos imparten lo académico, las formas de aprendizaje, y desarrollan las habilidades y capacidades que el alumno tendrá en cuenta cuando llegue la hora de optar por una profesión.

Vargas, J. E. y Aguilar, J. E. (2007) en su trabajo de investigación señalan lo siguiente "la voz interna" era conocida como aquella voz que te decía cuál era tu vocación, y que a su vez indicaba el futuro profesional u ocupacional que tendría la persona. Hoy en día no se puede esperanzar el estudiante a poder escuchar esa voz interna para que pueda reflexionar y tomar una decisión sobre su futuro profesional.

**En el Perú:** En el Perú el Ministerio de Educación a través del Currículo Nacional de educación básica regular, su guía de TOE prioriza la orientación vocacional de los estudiantes porque tiene presente que es un tema primordial para los jóvenes porque es en aras de que realicen un mejor proyecto de vida, Como ente rector, corresponde que el MINEDU a través de la Dirección de Tutoría, brinde los modelos necesarios que permitan facilitar en los alumnos una elección vocacional desde las aulas escolares.

Para Panquera, M. P. y Mesa, C. (2016) en su tesis concluyeron que: desarrollando un plan de orientación vocacional, los estudiantes logran identificar sus intereses y habilidades para determinadas carreras profesionales, la investigación, sirvió para que la escuela incluya en su plan de trabajo un proceso de orientación vocacional que vaya

desde el primer año de secundaria y logre desarrollar el proceso de orientación vocacional. (p. 31)

Para Anrango, K. y Antamba, F. (2012), en su investigación concluyeron: los procedimientos de orientación vocacional son de gran ayuda para el estudiante y que corresponde a los padres de familia se involucren en dichos procesos para que se evidencie una mejora en la Orientación Educativa. (p. 25)

En cuanto a Alonzo, A. y Gonzales, M. (2015) en su tesis concluyeron en que hay una correspondencia entre los componentes y elementos que promueven la preferencia de la carrera profesional. (p. 13)

Para Jesús, R. (2016) en su tesis concluyó: la aplicación del programa de orientación vocacional para el incremento de la vocación en los estudiantes, tuvo efectos importantes en el desarrollo de la autodeterminación para la toma de decisiones en los estudiantes, logrando expectativas vocacionales.

Retto, E. R. y Cabana, P. J. (2010), desarrollaron la Investigación y concluyen que el proceso de formación vocacional y la administración de un sistema de información para ayudar al proceso de aplicación de tests vocacionales, al ser mecanizado, hará que se maneje correctamente y sea soporte y apoyo a las decisiones de los estudiantes que los rindan.

Lozano, M. (2008), llega a la conclusión que la mayor cantidad de alumnos posee actitudes hacia la profesión elegida, el impulso o motivación para asistir a la escuela, la actitud para desarrollar nuevas competencias relacionadas con su elección vocacional, el panorama de futuro y la estimación de la acción educativa.

Todas las investigaciones mencionadas anteriormente destacan la importancia de tener una adecuada orientación vocacional para que cada individuo reflexione sobre sus destrezas y otros para tener la mejor elección laboral, profesional u ocupacional. La Orientación Vocacional se construye a través del proceso de formación vocacional y demás elementos.

## 1.3. Terías Relacionadas al Tema.

### 1.3.1. Terías Relacionadas al Tema.

#### 1.3.1.1. Caracterización del proceso de Formación Vocacional y su dinámica

El proceso de formación vocacional según Anthony y Cols. (1984) conceptualizan el proceso de formación de vocacional como un proceso cuya finalidad es lograr el despertar la inclinación laboral en los alumnos, acompañado de una necesidad de trabajo. (p.3)

Otro autor Galilea, V. (2015): manifiesta que la razón por que habían trabajadores insatisfechos con el empleo que habían elegido, era porque no se tuvo en cuenta su opinión y que se consider que no tenían la capacidad de tener nuevas motivaciones laborales. (p.9)

Para el MED (2003) manifiesta que: la formación vocacional se inicia en la primera infancia del niño, cuando éste al jugar, curiosea, explora; va entendiendo el entorno en el que se desarrolla, además que la escuela le proporciona experiencias formativas. Por ello es importante que el maestro gestione situaciones en las que el niño aprendam a conocerse a sí mismo y reflexionen cómo ayudar a los demás. (p. 6)

Para Cortada, N. (1984): aborda el tema de formación vocacional desde el factor psicológico y cita que dicho proceso debe apuntar a favorecer en la persona el bienestar personal, el trabajo es para ayudar en la maduración de la personalidad y obtener una armonía mental. (p.17).

El Proceso de formación Vocacional, Según el Minedu (2013), se conforma con dinámicas, indagaciones y adecuación con los espacios en los que se desenvuelve, sumado los modelos que la familia y escuela va proporcionando. (p. 11)

Según Rodríguez, M. (1996), dicho proceso es una construcción basada en supuestos que considera el desempeño de una persona en una determinada Carrera profesional. (p. 33)

Según Chacón, O. (2003), es el afán metódico que realiza la escuela del entorno real, para lograr que los alumnos puedan explorarse a sí mismos, obtengan una información de las conveniencias laborales, para así decidir responsable al momento de elegir la carrera profesional u ocupación. (p. 41)

Oliveros, P. (2004) en su Modelo de formación vocacional: manifiesta que los maestros deben apuntar a planificar acciones que contribuyan al desarrollo personal del individuo; con la autovaloración para el adolescente se reconozca así mismo. (p. 39)

## FACTORES QUE INFLUYEN EN EL PROCESO DE FORMACIÓN VOCACIONAL

- Personalidad: es el diseño y perfil que posee cada persona, abarca la forma de ser y de hacer y el cómo se maneja en su entorno y toma sus decisiones.
- Capacidades y aptitudes: las que son desarrolladas desde la infancia y éstas son desarrolladas cuando la escuela les brinda condiciones que favorezcan su desarrollo.
- Valores: Horna, M. (2005), considerada la ética futura, planteada desde el compromiso, asumiendo consecuencias. (p. 17)
- Relaciones sociales: tienen gran importancia ya que los adolescentes al dejar la niñez crean un mundo a partir de las relaciones sociales, fuera del entorno familiar, logrando captar nuevos modelos que le sirven de guía y que son tomados en cuenta en la orientación vocacional.
- Temas socioculturales: se desarrollan a partir de las relaciones sociales cuando el adolescente capta nuevas formas de vida como la de diferentes profesionales, y unas las apreciará más que otras, así también algunas que orientan de acuerdo a la realidad social y económico del profesional.
- Concepción de género: los adolescentes eligen profesiones y ocupaciones que no tienen relación con las tareas de la casa, sino que eligen profesiones que en épocas pasadas solo se les asignaba al sexo opuesto.
- Mercado laboral: guara relación con el conocimiento que debe tener el joven a cerca de las carreras que se promueven en la región donde vive, conocer de qué profesionales demanda la comunidad, conocer las áreas curriculares que atañe a cada profesión.

### Formación vocacional y tutoría

Las escuelas que tienen la hora de tutoría tienen el espacio adecuado para desarrollar tareas pertinentes que contribuyan para que desde el primer grado de secundaria los alumnos se motiven con un plan de vida bien pensado.

La formación vocacional y sus características:

- De derechos: los alumnos tienen el derecho de recibir toda la formación vocacional y sobre las opciones vocacionales.
- De interculturalidad: está condicionada por la manera de vivir de cada sujeto, sus ideales, costumbres, y convicciones.
- De género: La formación vocacional en un ambiente de igualdad de oportunidades tanto para varones o mujeres.
- Visión de futuro personal: el adolescente se traza metas para su futuro, lo ideal es que esas metas guarden relación estrecha con la realidad, pero a la vez desafiante para que sea un motor impulsor de grandes logros personales.
- Implicancias del Plan de vida: Los docentes deben ayudar en el la planeación del proyecto de vida, definiendo metas individuales a corto, mediano y largo plazo.
- El desarrollo de su autobiografía: es una acción constante y contínua.

Horna, M. (2005). Los adolescentes aumentan el grado de satisfacción y compromiso cuando es consciente de su toma de decisiones. (p.32).

**Teorías que sostienen el Proceso de Formación Vocacional**:

Están las teorías de Parson, Bandura y Super.

La de Parson, considera al entorno social ya que es la sociedad la que influye de forma decisiva elección vocacional. En cambio el aporte de Bandura es un aprendizaje por modelaje ya que el ser humano desde la niñez busca a quién imitar, que se convierte en la motivación para la vocación. La teoría de Super denominada de las carreras cita que cada etapa vivida por el ser humano influye y determina la carrera profesional que se elige.

La vocación es aquello que se debe construir a través del proceso de formación vocacional.

Vidales, I. (2013), afirma que: la vocación es el resultado de un proceso metódico de formación contínua en la sociedad y en los lugares donde se realiza las actividades diarias. (p. 43)

Kohan, N. (1977) nos confirma que: la vocación motiva al ser humano, le da satisfacción relacionados a sus intereses individuales. (p. 31)

Bohoslavsky (1978), afirma que: la vocación no nace con el ser humano, sino, que se va desarrollando con la convivencia en sociedad. (p. 17)

## FORMACIÓN VOCACIONAL DESDE LAS ÁREAS CURRICULARES

Desde el trabajo que el docente realiza en las diferentes áreas curriculares, se trabaja distintos contenidos. Se debe revisar y evaluar, por ejemplo cuando se toma algunos personajes en los que se puede resaltar su ocupación o profesión.

Particularmente, desde el área de Desarrollo Personal, ciudadanía y cívica (secundaria), cuando aporta al proceso de orientación vocacional a través de diferentes temas y actividades con los estudiantes.

En el área de Comunicación, los textos pueden incluir historias de vida que sirven de ejemplo para que los adolescentes se proyecten en un futuro..

El área de Educación para el Trabajo es de gran ayuda, ya que es un espacio en donde el alumno fortalece el proceso. Ayuda las estrategias de liderazgo, trabajo en equipo, en la toma de su opción professional.

### Formación vocacional desde la tutoría

La hora de tutoría, es una gran oportunidad para poner en práctica la formación vocacional bajo diferentes modalidades, que pueden ser grupales o personalizadas.

En esta hora el docente puede programar muchas actividades desde los primeros grados de primaria, actividades en las que se puede reflexionar y que vaya construyendo su plan de vida.

Las actividades de tutoría son pertinentes para lograr reforzar dicho proceso; donde el principal actor es el alumno y en donde el docente sea un acompañante.

La tutoría y Orientación Educativa: se promueve:

- El protagonismo: según Horna, M. (2005), para que los estudiantes tomen decisiones y participar integralmente como ciudadanos y ciudadanas libres y conscientes de sus responsabilidades, tanto derechos como de los deberes. (p. 51).

- El fortalecimiento del pensamiento autobiográfico: según Horna, M. (2005), es relevante al momento de planear el futuro. El alumno reflexiona su propia historia de vida. Permite que alumno se auto conozca. La autobiografía ayuda a que el alumno plasme su vida y así tomar conciencia de lo vivido, de sus emociones para luego realizar su proyecto de vida. (p. 53).

El espacio que proporciona la hora de Tutoría permite que los alumnos expresen y compartan sus vivencias e interrelacionarse para compartir preocupaciones, motivaciones, etc.

**Estrategia de formación vocacional**

Para el análisis de formación vocacional se toma como referente Según Garcell, B. M. (2010)**,** mencionando que cualquier estrategia que se debe:

Diagnóstico.

Fundamentos ideológicos de donde deriven los fines y objetivos.

Factores por fortalecer.

Cualidades por formar

Vías y control

Por otro lado, el autor Barrios, M. (2012) habla de Estrategias educativas y menciona los siguientes pasos:

Diagnosticar la estrategia pedagógica que actualmente utilizan los docentes en el proceso de formación vocacional.

Planificar

Ejecutar acciones pedagógicas en la formación vocacional.

Evaluar los logros.

Según el autor **Páez y León (1996)** expresan que la etapa de selección de estrategias es la etapa en la que se elige icomo se lograrán los objetivos trazados. Propone

Definir el valor.

Formular el objetivo

Mencionar algunos valores.

Seleccionar estrategias didácticas pertinentes.

Realizar una evaluación de las actividades ejecutadas.

Según los autores García, H., Lozada, G. y Lugones, B (2005) mencionan sobre la estrategia de formación en valores en las siguientes etapas:

-Etapa de diseño,

-Etapa de preparación del claustro.

-Etapa de ejecución u operativa.

-Etapa de Valoración.

### 1.3.1.2. DETERMINACIÓN DE LAS TENDENCIAS HISTÓRICAS DEL PROCESO DE FORMACIÓN VOCACIONAL Y SU DINÁMICA

Se ha tenido en cuenta lo desarrollado por los autores antes mencionados y se toman como indicadores de análisis la escuela y el mercado laboral.

-**Escuela**: es allí donde los docentes deben generar situaciones pedagógicas que permitan que las y los estudiantes aprendan a conocerse, desarrollen y reflexionen en torno a sus capacidades y hagan una autovaloración y contribuir al beneficio de los demás.

-**Mercado laboral**, es el que hoy tiene gran relevancia. Absorbe a los otros dos indicadores ya que el proceso de formación vocacional tiene como finalidad motivar sus intereses, motivaciones a la competencia de trabajo.

**Primera Etapa: del Surgimiento de la Formación Vocacional (entrada del S. XX: 1900-1919)**

Durante esta etapa que se da en la entrada en el siglo XX. el proceso de formación vocacional era la plenitud que se debía experimentar.

Hay acuerdo general en considerar que dicho proceso de formación vocacional surgió en Estados Unidos con Parsons, Davis y Kelly. Coinciden que aquí nace la formación vocacional, Conociendo tres fases para su estudio: 1) conocimiento de sí mismo; 2) conocimiento de todo lo referente al trabajo; 3) adaptación del ser humano a cualquier tarea.

La formación vocacional educativa consiste en una actividad educativa, cuya finalidad era ayudar a los estudiantes con la elección de sus estudios y en la solución de problemas de la escuela. El proceso de formación vocacional debe integrarse en el currículum académico.

La formación vocacional es producto de las diferentes transformaciones sociales.

Muchos movimientos de transformación social y académica, además de estar involucrada estrechamente la psicología humanista, el tratamiento de una psicología ambiental, etc.

**El Mercado Laboral,** Especial relevancia tienen las aportaciones de Super, D. E. (1994). basado en el auto concepto. Surgen movimientos como el de la revolución de la carrera y se fundamentaba en la psicología del desarrollo, donde el ser humano es estudiado conforme va desarrollando su proceso evolutivo.

Con estas transformaciones se amplía el campo de acción ya no solo son los individuos sino también las instituciones. En los años 80 se ve claramente el tema de las carreras en las organizaciones. En esta etapa netamente se acuña el termino Carrera, de tal forma que es un precedente contundente de la orientación vocacional a partir de los oficios, ocupaciones y/ o carreras.

**Segunda Etapa : La Revolución de la Profesión (1920- en adelante)**

**Las Escuelas**

A partir de los años veinte en Estados Unidos empieza a generalizarse el uso del término orientación profesional. No había la concepción como programa, sino meramente como definición..

En esta época cuando el alumno no lograba integrar por sí mismo su autoconocimiento y el de medio, había que brindarle ayuda al estudiante y así pueda realizar un ajuste personal. Durante los años veinte la orientación vocacional recibe la influencia haciéndola ver como un modelo clínico.

Aquí aparece la influencia del movimiento de la higiene mental, acompañado del estudio del desarrollo del niño, aquí se analizan diversos factores, se trabaja con diagnóstico, los que eran considerados relevantes.

Los enfoques eclécticos de Thorne, Tyler, Gilmore, Carkhuff, etc. Todos estos enfoques dan un conocimiento epistemológico con varias aplicaciones prácticas para la formación vocacional. La influencia se manifiesta como un modelo personalizado en la atención al paciente y al estudiante.

**El Mercado Laboral, el** proceso de formación vocacional desde la década de los 50 busca proporcionar los factores que contribuyan a una correcta elección profesional y por ende la mejora del Mercado laboral en el cual intervienen factores como la motivación laboral real del usuario.

Se considera la experiencia y anécdotas de vida que la persona va teniendo en los diferentes trabajos y ocupaciones que ha tenido a largo de su vida. Una relación laboral en un contexto donde el trabajador valora las experiencias positivas y negativas del empleo y que las considera de gran valor.

El conjunto de experiencias hace que el trabajador enriquezca su perfeccionamiento del oficio que desarrolla.

Se toma en cuenta los deseos del empleado en las organizaciones, ya que se toma la premisa que si los empleados están satisfechos y contentos entonces su permanencia será más larga.

### 1.3.2. Marco Conceptual

**- Contradicción**. La preservación representa lo estable, lo viejo de este proceso y que está en contraposición con el desarrollo, con el cambio, lo nuevo dado que este último en cierta medida rompe lo establecido. Ambos se dan en unidad, la cultura se preserva sólo en su desarrollo.

**- Dimensión**: Se incorpora a la educación superior para caracterizar el modo en que un proceso puede ser estudiado, analizado, desde diferentes posiciones, enfoques, en correspondencia con un propósito particular en cada caso.

**- Estrategia: Chandler (1962)** definió la estrategia como la determinación de los fines y objetivos de largo plazo de la empresa, la adopción de lineamientos de acción..

**- Estrategia:** Según Morrisey, G. (1993): define que la estrategia es necesaria para direccionar el futuro de la organización.

**- Estrategia**: es una herramienta que facilita métodos y técnicas con base científica, que ayudan a lograr la satisfacción de cada necesidad.

**- Formación:** Elaboración o etapas de desarrollo

**- Formación**: Este término se usa con la finalidad de que el alumno se prepare con las capacidades necesarias para seguir una carrera profesional y concierne los estudios del pre grado como también los realizados en el posgrado.

- **Orientación Vocacional**: Según Rodríguez, M. (1993), son las orientaciones que recibió un individuo y que en base a ellas muestra su conocimiento y experiencia en una profesión.

- **Orientación Vocacional**: Según Chacón, O. (2003), es todo esfuerzo realizado por la sociedades y la escuela o I.E., con la finalidad de ayudar a los alumnos a reflexionar y conocerse, que valoren información sobre las carreras profesionales y así tomar una decisión consciente y responsable de la carrera profesional u ocupación. (p. 17)

**- Proceso:** Según informa el diccionario de la Real Academia Española (RAE), hecho de progresar o ir para adelante, con el transcurso del tiempo ocurren etapas o fases que permiten lograr un todo.

**- Proceso educativo:** Un proceso educativo es el proceso que el sujeto vive, desarrollando sus conocimientos y valores.

**- Proceso en formación vocacional: Anthony y Cols. (1984)** conceptualizan el proceso de formación de vocacional como un proceso que pretende ajustar los intereses del individuo con la competencia laboral del sujeto y a las necesidades del mercado de trabajo. (p.3)

## 1.4. Formulación del Problema

Se define como **problema científico:** Insuficientes acciones educativas de formación vocacional, limita la orientación vocacional.

## 1.5. Justificación e Importancia de Estudio

**En el Perú** se identifica una serie de estudios de la orientación vocacional. En el Perú la Orientación vocacional es una pieza importante del proceso educativo de cada individuo, realizada con el objetivo de facilitar una reflexión sobre sus capacidades, actitudes, valores e intereses y las aptitudes necesarias para las opciones que presenta el mundo laboral, de tal manera que se encamine al mundo laboral, por ello es de suma importancia el estudio y el realizar diferentes investigaciones que ayuden a dinamizar y mejorar la Orientación vocacional en los alumnos.

**En la Institución Educativa** Particular Santa Lucía de Lambayeque, se han realizado algunas actividades con la finalidad de lograr en los docentes el sentido de pertenencia hacia la institución educativa, sin embargo no se ha logrado a la fecha fortalecerlo.

El **aporte práctico** de esta investigación está dado por el impacto que tendrá la aplicación de la estrategia en el logro de transformaciones a partir de la introducción en la práctica formativa de una estrategia vocacional, basada en la dinámica del

proceso, para mejorar la orientación vocacional de los estudiantes en la asignatura de Orientación vocacional (O.V), de la I.E. Santa Lucía, de Lambayeque.

**La Significación Práctica** está dada por el impacto social al contribuir radica en las transformaciones que se logran en los niños del 5 to. grado de secundaria.

**La Novedad científica:** Está dada en el aporte práctico de las acciones contenidas en la estrategia vocacional para mejorar la orientación vocacional de los estudiantes en la asignatura de Orientación Vocacional (O.V.), de la I.E. Santa Lucía, de Lambayeque.

## 1.6. Hipótesis y Operacionalización de variables

### 1.6.1. Hipótesis

Si se elabora una estrategia de formación vocacional, basada en la dinámica del proceso, que tenga en cuenta la relación entre la intencionalidad formativa y la sistematización comunicativa, entonces se contribuye a la mejora de la orientación vocacional de los alumnos del 5 to. Grado de secundaria en la asignatura de Orientación Vocacional (O.V), de la I.E. Santa Lucía de Lambayeque.

### 1.6.2. Variables, Operacionalización

**VARIABLE INDEPENDIENTE**:

Estrategia de Formación Vocacional

La estrategia de formación vocacional, se define como el conjunto de acciones con fines y objetivos determinados, es el proceso a través del cual se formula procedimientos para formar la vocación que identifiquen al alumno con una determinada profesión.

Para el análisis de formación vocacional se toma como referente Según Garcell, B. M. (2010)**,** menciona que en cualquier estrategia que asumamos se debe realizar de alguna forma:

- Diagnóstico integral.
- Fines u objetivos.

- Factores que se deben fortalecer.
- Cualidades que se desean trabajar.
- Vías de evaluación y control.

Por otro lado, el autor **Barrios Medina**, habla de Estrategias educativas y menciona los siguientes pasos:

- Diagnosticar la estrategia pedagógica que actualmente utilizan los docentes en el proceso de formación vocacional.
- Planificar acciones didácticas vocacionales en los alumnos responsables, hacia el fortalecimiento de la integración.
- Aplicar acciones pedagógicas en la formación vocacional en el proceso de integración escolar.
- Evaluar los logros alcanzados en jornadas de desarrollo de las estrategias aplicadas en la formación de valores.

**Variable dependiente**

**Orientación Vocacional**

La orientación vocacional según el Minedu (2013), se construye a través de actividades de reconocimiento e indagación del entorno, adecuación al medio, ejemplo de familiares y las enseñanzas en la escuela.

Para Rodríguez (1993), la formación vocacional es una construcción basada en conjeturas y se refiere a las habilidades de un individuo en una profesión.

OPERACIONALIZACIÓN (ver anexos)

## 1.7. Objetivos

### 1.7.1. Objetivo General:

Elaborar una estrategia de formación vocacional, basada en la dinámica del proceso, para la mejora de la orientación vocacional de los estudiantes del quinto año en la asignatura de Orientación Vocacional (O.V), de la I.E. Santa Lucía de Lambayeque.

### 1.7.2 Objetivos Específicos:

1. Caracterizar teóricamente el proceso de formación vocacional y su dinámica.
2. Determinar las tendencias históricas del proceso de formación vocacional y su dinámica.
3. Diagnosticar el estado actual de la dinámica del proceso de formación vocacional de los alumnos del quinto año de secundaria de la I.E.P. “Santa Lucía”.
4. Elaborar la Estrategia de proceso de formación vocacional.
5. Validar la estrategia de formación vocacional, mediante el juicio de expertos.
6. Ejemplificar parcialmente la aplicación de la estrategia de formación vocacional.

# II. MATERIAL Y MÉTODO

## 2.1. Tipo y Diseño de Investigación

**-Socio crítica**

En el Paradigma socio-crítico según Hurtado, I; Toro, G (1997) desde el análisis de las transformaciones sociales hasta el ofrecimiento de respuestas a los problemas derivados de estos. Su objetivo es la modificación de la estructura de las relaciones sociales y dar respuestas a determinados problemas generados de estas. Sus principios son:

- Entender y comprender la realidad como praxis.
- Unir teoría y práctica.
- Orientar el conocimiento a emancipar y liberar al hombre.
- Implicar al docente a partir de la autorreflexión.

Se caracteriza porque está dirigida a la "Aplicación". Se encamina al análisis de los cambios sociales. La correspondencia investigador – objeto de estudio es de concordancia. Tiene un temple autorreflexivo, amancipativa y transformadora. El método del modelo de conocimiento es la observación participante, en el que el investigador y los sujetos investigados realicen una reflexión para la solución de problemas.

Sus principales pensamientos apuntan a la trasformación de las relaciones sociales. Entre la investigación y la acción existe una interacción permanente. La acción es fuente del conocimiento y la investigación se constituye en sí una acción transformadora que parte del conocimiento, acciones y valores reales que surgen de la vida social. (Koetting, 1984).

**(Descriptiva – no experimental)**

**Según Rodríguez, G (1996)**

**Cualitativa**, ya que utiliza y recoge una gran variedad de materiales que describen la rutina y situaciones problemáticas y los significados en la vida de las personas.

Cuantitativa - descriptiva porque las variables se observarán y describirán tal como se pretendan para caracterizar el objeto de la investigación.

Cuantitativa - no experimental porque no se va a recurrir a métodos de experimentación. Aquí se emplea la encuesta social, estudios de caso, observación estructurada.

El **diseño de la investigación** pertenece a un estudio descriptivo de conceptos y de las relaciones entre ellos; responde las causas del objeto socialmente estudiado. Se centra en describir el Proceso de Formación Vocacional en los alumnos de la EBR. Centró su atención en la descripción de la hipótesis causal planteada en la tesis.

El diseño utilizado fue el siguiente:

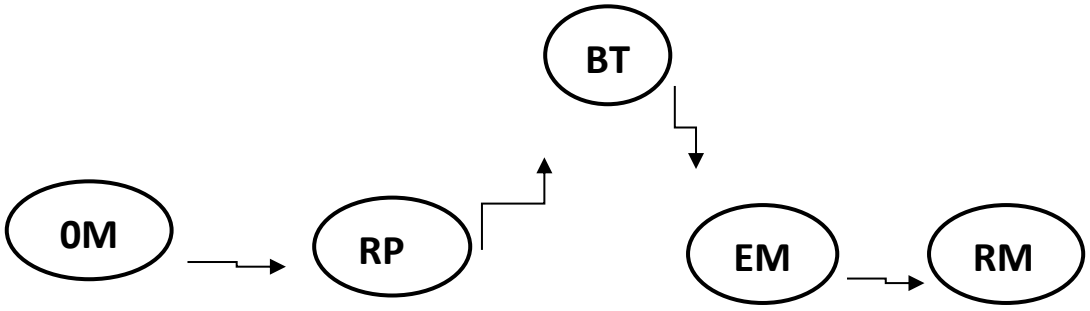


**Dónde:**

**OMP:** Observación de las Manifestaciones del problema
**RP:** Realidad problemática
**BT:** Base teórica
**EM:** Estrategia De Formación Vocacional
**RM:** Realidad Modificada

## 2.2. Población y muestra

La I.E.P. Las Santa Lucía, de Lambayeque cuenta con una población estudiantil de 148 estudiantes.

| Categoría | Cantidad |
|---|---|
| 1 AÑO | 32 |
| 2 AÑO | 31 |
| 3 AÑO | 30 |
| 4 AÑO | 30 |
| 5 ÑO | 25 |
| TOTAL | 148 |

**POBLACIÓN**

Del Universo la población extraída son los 25 Alumnos pertenecientes al Quinto año de Secundaria y tres docentes tutores de aula (alumnos y tutores).

| Categoría | Cantidad |
|---|---|
| Docentes | 3 |
| Alumnos | 25 |
| Total | 28 |

N= 28

**Criterios de inclusión:**

- Docentes a cargo del aula, son los que tienen mayor permanencia y son los tutores de aula del 5 to. año de Secundaria de Educación Básica Regular – EBR.
- Alumnos matriculados en el aula del 5 to.grado de secundaria del centro eeducativo de la EBR.

**SELECCIÓN DE MUESTRA**

- Muestra no probabilística de tipo Intencional o por conveniencia. Se tomó el total de la población basado en los criterios inclusivos planteados.

n= 28

## 2.3. Técnicas e instrumentos de recolección de datos, validez y confiabilidad.

**Los métodos son teóricos, empíricos y estadísticos.**

Se interrelaciona el uso de los siguientes **métodos y técnicas**:

- Histórico- lógico, para caracterizar en etapas históricas del proceso de formación vocacional en los estudiantes y su dinámica.
- Abstracción-concreción, para los elementos teóricos en las tendencias y concepciones del Proceso de formación vocacional y luego llegar al fortalecimiento de la Orientación Vocacional en los alumnos.
- Hermenéutico- dialéctico: para la explicación e interpretación del proceso de formación vocacional.

**Técnicas empíricas:**

- **Observación Directa**: Esta técnica se utiliza desde la visita preliminar, mientras el investigador esté presente en el local de la institución educativa.
- **Encuestas:** se aplicó para determinar el problema científico, la caracterización del estado actual del proceso de formación vocacional en los alumnos de la IEP: "Santa Lucía".
- **Entrevista:** se aplicó a docentes de la Institución Educativa para determinar la problemática en torno al proceso de formación vocacional.
- **Análisis documental,** la cual permite la revisión de textos de la Institución educativa.

**Métodos Estadísticos:**

Se determine la confiabilidad de la encuesta y entrevista a través del Coeficiente Alfa-Cronbach. El aporte de la Investigación fué valorado con el Criterio de Expertos.

## 2.4 Procedimientos de análisis de datos.

El análisis de datos se procesaron mediante la estadística descriptiva e inferencial; utilizando una hoja de cálculo – Microsoft Excel para codificar y crear una base de datos, como segundo paso la información recogida se introdujo al software estadístico SPSS 19 (Statistical Package for the Social Sciences) para procesar los datos y presentarlos mediante tablas de frecuencia y gráficos estadísticos, asimismo se utilizó la técnica de consistencia interna (coeficiente alfa de crombach) para conocer la

confiabilidad del instrumento y el coeficiente de correlación producto de Pearson para conocer la validez de los reactivos y del instrumento.

## 2.5. Criterios éticos

En el cumplimiento de los objetivos trazados en la investigación se protegerá la integridad de los integrantes de la muestra. Los métodos que se utilizarán, mediante sus instrumentos no atentarán contra ellos y los datos serán protegidos con solo su utilización en la investigación. Esto se hará posible a través de:

1. Mantener altas normas de trabajo dirigidas hacia el mejoramiento constante de la calidad de la investigación.
2. Esforzarse por mantener canales de comunicación abiertos entre investigadores, especialistas, profesionales y otras personas o grupos que podrían beneficiarse de los resultados de la investigación o aplicarlos.
3. Al planear, realizar e informar sobre los estudios, no tergiversar la competencia investigativa y capacidad de los investigadores o de sus asociados.
4. Proteger a los individuos tomando todas las medidas posibles para respetar su privacidad y el secreto de la información personal
5. A menos que los individuos hayan sido debidamente informados de los riesgos psicológicos o de otro tipo implicados en un determinado proyecto y hayan consentido en servir como sujeto de investigación, sabiendo plenamente la posibilidad de tensión o incomodidad, no deben emplearse técnicas que amenacen su bienestar.
6. Informar sobre los procedimientos y los resultados tan exactamente como sea posible.
7. Dar crédito a las personas cuya investigación anterior haya sido especialmente útil para la realización de otro proyecto.
8. Dar crédito a los investigadores asociados que proporcionaron ayuda directa
9. Reconocer la ayuda de las personas que hayan servido como consultores ayudando a planear o realizar las actividades de investigación o informar de ellas.
10. Admitir las fuentes de financiamiento o formas de ayuda directa o indirecta.

11. Rechazar la atracción por aceptar datos más comprobados relativos a un fenómeno observado pero insuficientemente explicado hasta la fecha.

12. Asignar siempre un alto valor a la honestidad y dignidad intelectual.

## 2.6. Criterios de Rigor científico

La credibilidad; los datos recogidos serán considerados como reales tomados de las fuentes fidedignas porque se encuentran en la I.E. Juan Pablo Vizcardo y Guzmán, de Chiclayo, ya que es el escenario de la investigación, los datos no han sido falseados, son obtenidos tanto de los alumnos como de los docentes que son las personas investigadas, en este caso se aplicará los instrumentos a los docentes para luego analizar si existe relación.

Confirmabilidad o auditabilidad; en este trabajo de Investigación se dará un análisis e interpretación de la variable dependiente: Comprensión de textos narrativos y la variable independiente: Estrategia, y así en otras investigaciones se podrá tomar este estudio como un referente y podrán ser corroborados o contrastados.

La transferibilidad o aplicabilidad; es posible que con un riguroso control metodológico el estudio quede listo para poder ser replicado en otros contextos similares y poder ser considerado como un aporte al conocimiento.

# III. RESULTADOS

## 3.1. Resultados en Tablas y Figuras

Para la caracterización la condición actual de la dinámica del proceso de formación vocacional, se dirigió a los estudiantes una encuesta en la I.E.P. Santa Lucía de Lambayeque con el objetivo de especificar las insuficiencias en el proceso de formación vocacional, con la finalidad de obtener datos e información estadística acerca de la dinámica del proceso de fomacion vocacional, se aplicó a través de un cuestionario que describe la formación de la orientación vocacional.

## ENCUESTA A ALUMNOS

**Tabla 1. Desarrollo de las capacidades.**

| | | Frecuencia | Porcentaje |
|---|---|---|---|
| **Valores** | **M – DAC** | 3 | 12,0 |
| | **M – DesAC** | 20 | 80,0 |
| | **T – DesAC** | 2 | 8,0 |
| | **Total** | **25** | **100,0** |

Fuente: Elaborado por el autor. Encuesta a Alumnos. 2019

La tabla muestra una tendencia hacia los valores negativos donde 88% de los resultados obtenidos (20), han respondido mostrando no confiar en su capacidad para el éxito.

**Tabla 2. Sé trabajar yo solo(a) con eficacia y perseverancia**

| | | Frecuencia | Porcentaje |
|---|---|---|---|
| **Válido** | **M – DAC** | 3 | 12,0 |
| | **DAC** | 3 | 12,0 |
| | **M – DesAC** | 15 | 60,0 |
| | **T – DesAC** | 4 | 16,0 |
| | **Total** | **25** | **100,0** |

Fuente: Elaborado por el autor. Encuesta a Encuesta a Alumnos. 2019

La tabla muestra una tendencia hacia los valores negativos donde 76% de los resultados obtenidos (19), han respondido no saber trabajar con eficacia y perseverancia.

**Tabla 3. Confianza en síí mismo(a) para tomar una decisión.**

| | | Frecuencia | Porcentaje |
|---|---|---|---|
| **Válido** | **M - DAC** | 2 | 8,0 |
| | **M - DesAC** | 17 | 68,0 |
| | **T - DesAC** | 6 | 24,0 |
| | **Total** | **25** | **100,0** |

Fuente: Elaborado por el autor. Encuesta a Encuesta a Alumnos. 2019

La tabla muestra una tendencia hacia los valores negativos donde 92% de los resultados obtenidos (23), han respondido denotando no sentir confianza en sí mismos. Solo un 8% de los datos evidencian positividad que denotan sentir confianza para tomar decisiones.

Tabla 4. **Necesidades personales actuales y cuáles mis valores e intereses profesionales**

| | | Frecuencia | Porcentaje |
|---|---|---|---|
| **Válido** | **M - DAC** | 2 | 8,0 |
| | **DAC** | 3 | 12,0 |
| | **M - DesAC** | 7 | 28,0 |
| | **T - DesAC** | 13 | 52,0 |
| | **Total** | **25** | **100,0** |

Fuente: Elaborado por el autor. Encuesta a Encuesta a Alumnos. 2019

La tabla muestra una tendencia hacia los valores negativos donde 80% de los resultados obtenidos (18), han respondido no tener claro sus intereses personales; en esta tendencia, medianamente de acuerdo (3) y de acuerdo (2).

Solo un 20% de los datos evidencian positividad que denotan tener claro sus intereses profesionales.

**Tabla 5. Afrontar los estudios con firmeza de valores, intereses y capacidades**.

| | | Frecuencia | Porcentaje |
|---|---|---|---|
| **Válido** | **M - DAC** | 4 | 16,0 |
| | **M - DesAC** | 5 | 20,0 |
| | **T - DesAC** | 16 | 64,0 |
| | **Total** | **25** | **100,0** |

Fuente: Elaborado por el autor. Encuesta a Encuesta a Alumnos. 2019

La tabla muestra una tendencia hacia los valores negativos donde 84% de los resultados obtenidos (21), han respondido; en esta tendencia, medianamente en desacuerdo (5) y totalmente en desacuerdo (16).

Solo un 16% de los datos evidencian positividad que denotan estar convencidos de afrontar su futuro.

**Tabla 6.** Suelo distribuir mi tiempo de forma eficaz.

| | | Frecuencia | Porcentaje |
|---|---|---|---|
| **Válido** | **DAC** | 4 | 16,0 |
| | **M - DesAC** | 4 | 16,0 |
| | **T - DesAC** | 17 | 68,0 |
| | **Total** | **25** | **100,0** |

Fuente: Elaborado por el autor. Encuesta a Encuesta a Alumnos. 2019

La tabla muestra una tendencia hacia los valores negativos donde 84% de los resultados obtenidos (21), han respondido; en esta tendencia, medianamente en desacuerdo (4) y totalmente en desacuerdo (17).

Solo un 16% de los datos evidencian positividad que denotan saber distribuir su tiempo.

**Tabla 7. Mis apuntes de clase suelen estar bien tomados**.

| | | Frecuencia | Porcentaje |
|---|---|---|---|
| **Válido** | **M - DAC** | 3 | 12,0 |
| | **DAC** | 3 | 12,0 |
| | **M - DesAC** | 6 | 24,0 |
| | **T - DesAC** | 13 | 52,0 |
| | **Total** | **25** | **100,0** |

Fuente: Elaborado por el autor. Encuesta a Encuesta a Alumnos. 2019

La tabla muestra una tendencia hacia los valores negativos donde 76% de los resultados obtenidos (19), han respondido; en esta tendencia, medianamente en desacuerdo (6) y totalmente en desacuerdo (13).

Solo un 24% de los datos evidencian positividad que denotan tomar bien sus apuntes.

**Tabla 8. Consulta fuentes bibliográficas pertinentes**.

| | | Frecuencia | Porcentaje |
|---|---|---|---|
| **Válido** | **DAC** | 4 | 16,0 |
| | **M - DesAC** | 8 | 32,0 |
| | **T - DesAC** | 13 | 52,0 |
| | **Total** | **25** | **100,0** |

Fuente: Elaborado por el autor. Encuesta a Encuesta a Alumnos. 2019

La tabla muestra una tendencia hacia los valores negativos donde 84% de los resultados obtenidos (21), han respondido; en esta tendencia, medianamente en desacuerdo (8) y totalmente en desacuerdo (13).

Solo un 16% de los datos evidencian positividad que denotan ampliar sus apuntes de clase.

**Tabla 9. El estudio es antes que la diversión.**

| | | Frecuencia | Porcentaje |
|---|---|---|---|
| **Válido** | **M - DAC** | 3 | 12,0 |
| | **DAC** | 4 | 16,0 |
| | **M - DesAC** | 5 | 20,0 |
| | **T - DesAC** | 13 | 52,0 |
| | **Total** | **25** | **100,0** |

Fuente: Elaborado por el autor. Encuesta a Encuesta a Alumnos. 2019

La tabla muestra una tendencia hacia los valores negativos donde 72% de los resultados obtenidos (18), han respondido; en esta tendencia, medianamente en desacuerdo (5) y totalmente en desacuerdo (13).

Solo un 28% de los datos evidencian positividad que denotan experimentar dejar de lado la diversión por sus responsabilidades.

**Tabla 10. Hábitos de estudio y disciplina**.

| | | Frecuencia | Porcentaje |
|---|---|---|---|
| **Válido** | **M - DAC** | 1 | 4,0 |
| | **M - DesAC** | 10 | 40,0 |
| | **T - DesAC** | 14 | 56,0 |
| | **Total** | **25** | **100,0** |

Fuente: Elaborado por el autor. Encuesta a Encuesta a Alumnos. 2019

La tabla muestra una tendencia hacia los valores negativos donde 96% de los resultados obtenidos (24), han respondido; en esta tendencia, medianamente en desacuerdo (10) y totalmente en desacuerdo (14).

Solo un 4% de los datos evidencian positividad que denotan experimentar buenos hábitos de estudio y disciplina.

**Tabla 11. Importancia de las ventajas y desventajas de las distintas formas de vida.**

| | | Frecuencia | Porcentaje |
|---|---|---|---|
| **Válido** | **DAC** | 1 | 4,0 |
| | **M - DesAC** | 17 | 68,0 |
| | **T - DesAC** | 7 | 28,0 |
| | **Total** | **25** | **100,0** |

Fuente: Elaborado por el autor. Encuesta a Encuesta a Alumnos. 2019

La tabla muestra una tendencia hacia los valores negativos donde 96% de los resultados obtenidos (24), han respondido; en esta tendencia, medianamente en desacuerdo (17) y totalmente en desacuerdo (7).

Solo un 4% de los datos evidencian positividad que denotan considerar las ventajas e inconvenientes en las diversas profesiones.

**Tabla 12. Me siento optimismo en tomar decisiones sin la ayuda de otros.**

| | | Frecuencia | Porcentaje |
|---|---|---|---|
| **Válido** | **M – DAC** | 2 | 8,0 |
| | **M - DesAC** | 6 | 24,0 |
| | **T - DesAC** | 17 | 68,0 |
| | **Total** | **25** | **100,0** |

Fuente: Elaborado por el autor. Encuesta a Encuesta a Alumnos. 2019

La tabla muestra una tendencia hacia los valores negativos donde 82% de los resultados obtenidos (23), han respondido; en esta tendencia, medianamente en desacuerdo (6) y totalmente en desacuerdo (17).

Solo un 8% de los datos evidencian positividad que denotan experimentar optimismo al tomar decisiones.

**Tabla 13. Suelo comentar con mis padres.**

| | | Frecuencia | Porcentaje |
|---|---|---|---|
| **Válido** | **M – DAC** | 3 | 12,0 |
| | **M – DesAC** | 15 | 60,0 |
| | **T – DesAC** | 7 | 28,0 |
| | **Total** | **25** | **100,0** |

Fuente: Elaborado por el autor. Encuesta a Encuesta a Alumnos. 2019

La tabla muestra una tendencia hacia los valores negativos donde 88% de los resultados obtenidos (22), han respondido; en esta tendencia, medianamente en desacuerdo (15) y totalmente en desacuerdo (7).

Solo un 12% de los datos evidencian positividad que denotan comentar con sus padres sobre sus estudios profesionales.

**Tabla 14**. **Dispongo de información.**

| | | Frecuencia | Porcentaje |
|---|---|---|---|
| **Válido** | **DAC** | 1 | 4,0 |
| | **M - DesAC** | 17 | 68,0 |
| | **T - DesAC** | 7 | 28,0 |
| | **Total** | **25** | **100,0** |

Fuente: Elaborado por el autor. Encuesta a Encuesta a Alumnos. 2019

La tabla muestra una tendencia hacia los valores negativos donde 96% de los resultados obtenidos (24), han respondido; en esta tendencia, medianamente en desacuerdo (17) y totalmente en desacuerdo (7).

Solo un 4% de los datos evidencian positividad que denotan tener la información de los estudios profesionales.

**Tabla 15**. **Conozco las áreas o materias relacionadas con las profesiones.**

| | | Frecuencia | Porcentaje |
|---|---|---|---|
| **Válido** | **M – DAC** | 2 | 8,0 |
| | **M - DesAC** | 5 | 20,0 |
| | **T - DesAC** | 18 | 72,0 |
| | **Total** | **25** | **100,0** |

Fuente: Elaborado por el autor. Encuesta a Encuesta a Alumnos. 2019

La tabla muestra una tendencia hacia los valores negativos donde 92% de los resultados obtenidos (23), han respondido; en esta tendencia, medianamente en desacuerdo (5) y totalmente en desacuerdo (18).

Solo un 8% de los datos evidencian positividad que denotan experimentar conocer las materias entre las que puede elegir.

**Tabla 16**. **Creo que tengo suficiente base en los estudio.**

| | | Frecuencia | Porcentaje |
|---|---|---|---|
| **Válido** | **DAC** | 2 | 8,0 |
| | **M - DesAC** | 21 | 84,0 |
| | **T - DesAC** | 2 | 8,0 |
| | **Total** | **25** | **100,0** |

Fuente: Elaborado por el autor. Encuesta a Encuesta a Alumnos. 2019

La tabla muestra una tendencia hacia los valores negativos donde 92% de los resultados obtenidos (23), han respondido; en esta tendencia, medianamente en desacuerdo (21) y totalmente en desacuerdo (2).

Solo un 8% de los datos evidencian positividad que denotan experimentar suficiente base en los estudios.

**Tabla 17. Conozco el nivel de dificultad de las materias.**

| | | Frecuencia | Porcentaje |
|---|---|---|---|
| **Válido** | **DAC** | 2 | 8,0 |
| | **M - DesAC** | 15 | 60,0 |
| | **T - DesAC** | 8 | 32,0 |
| | **Total** | **25** | **100,0** |

Fuente: Elaborado por el autor. Encuesta a Encuesta a Alumnos. 2019

La tabla muestra una tendencia hacia los valores negativos donde 92% de los resultados obtenidos (23), han respondido; en esta tendencia, medianamente en desacuerdo (15) y totalmente en desacuerdo (8).

Solo un 8% de los datos evidencian positividad que denotan experimentar conocer las características y dificultad de las materias.

**Tabla 18. Conozco las responsabilidades y exigencias.**

| | | Frecuencia | Porcentaje |
|---|---|---|---|
| **Válido** | **M – DAC** | 2 | 8,0 |
| | **DAC** | 3 | 12,0 |
| | **M – DesAC** | 18 | 72,0 |
| | **T – DesAC** | 2 | 8,0 |
| | **Total** | **25** | **100,0** |

Fuente: Elaborado por el autor. Encuesta a Encuesta a Alumnos. 2019

La tabla muestra una tendencia hacia los valores negativos donde 80% de los resultados obtenidos (20), han respondido; en esta tendencia, medianamente en desacuerdo (18) y totalmente en desacuerdo (2).

Solo un 20% de los datos evidencian positividad que denotan conocer responsabilidades y exigencias.

**Tabla 19**. **Conozco la duración de los cursos que me interesan**

| | | Frecuencia | Porcentaje |
|---|---|---|---|
| **Válido** | **M – DAC** | 1 | 4,0 |
| | **DAC** | 2 | 8,0 |
| | **M - DesAC** | 22 | 88,0 |
| | **Total** | **25** | **100,0** |

Fuente: Elaborado por el autor. Encuesta a Encuesta a Alumnos. 2019

La tabla muestra una tendencia hacia los valores negativos donde 88% de los resultados obtenidos (22), han respondido; en esta tendencia, medianamente en desacuerdo (22).

Solo un 12% de los datos evidencian positividad que denotan conocer las responsabilidades.

## ENTREVISTA A DOCENTES

Fueron encuestados tres docentes tutores del Quinto año de secundaria, directamente ligados a los alumnos; con el objetivo de obtener información estadística acerca de la dinámica del proceso de formación vocacional.

**Figura 1**. **Ud. Confianza en los alumnos.**

| | | Frecuencia | Porcentaje |
|---|---|---|---|
| **Válido** | **M - DesAC** | 1 | 33,3 |
| | **T - DesAC** | 2 | 66,7 |
| | **Total** | **3** | **100,0** |

Fuente: Elaborado por el autor. Encuesta aplicada a Docentes 2019.

La tabla muestra una tendencia hacia los valores negativos donde 100% de los resultados obtenidos (3).

Lo que evidencia que no hay positividad que denotan que los alumnos sean capaces de desarrollar capacidades necesarias para lograr el éxito en los posteriores estudios profesionales.

**Figura 2. Ud. Cree que los alumnos saben trabajar solos con eficacia y perseverancia**

| | | Frecuencia | Porcentaje |
|---|---|---|---|
| **Válido** | **M - DesAC** | 2 | 66,7 |
| | **T - DesAC** | 1 | 33,3 |
| | **Total** | **3** | **100,0** |

Fuente: Elaborado por el autor. Encuesta aplicada a Docentes 2019.

La tabla muestra una tendencia hacia los valores negativos donde 100% de los resultados obtenidos (3).

No se evidencia positividad que denotan que los alumnos no saben trabajar solos con eficacia y perseverancia.

**Figura 3. Ud. Cree que los alumnos sienten.**

| | | Frecuencia | Porcentaje |
|---|---|---|---|
| **Válido** | **M - DesAC** | 2 | 66,7 |
| | **T - DesAC** | 1 | 33,3 |
| | **Total** | **3** | **100,0** |

**Fuente: Elaborado por el autor. Encuesta aplicada a Docentes 2019.**

La tabla muestra una tendencia hacia los valores negativos donde 100% de los resultados obtenidos (3).

No hay evidencia de positividad que denote que los alumnos confíen en sí mismos.

**Figura 4. Los alumnos tienen preciso sus necesidades personales y cuáles son intereses profesionales futuros.**

| | | Frecuencia | Porcentaje |
|---|---|---|---|
| **Válido** | **M - DesAC** | 1 | 33,3 |
| | **T - DesAC** | 2 | 66,7 |
| | **Total** | **3** | **100,0** |

Fuente: Elaborado por el autor. Encuesta aplicada a Docentes 2019

La tabla muestra una tendencia hacia los valores negativos donde 100% de los resultados obtenidos (3)

No se evidencia positividad que denote que los alumnos tengan precisado las necesidades personales y cuáles son sus intereses profesionales futuros.

**Figura 5. Los alumnos están convencidos de que pueden afrontar con firmeza su futuro.**

| | | Frecuencia | Porcentaje |
|---|---|---|---|
| **Válido** | **M – DesAC** | 1 | 33,3 |
| | **T – DesAC** | 2 | 66,7 |
| | **Total** | **3** | **100,0** |

Fuente: Elaborado por el autor. Encuesta aplicada a Docentes 2019

La tabla muestra una tendencia hacia los valores negativos donde 100% de los resultados obtenidos (3).

No hay evidencia positiva que denote que los alumnos están convencidos de que pueden afrontar sus estudios profesionales con valores, intereses y capacidades

**Figura 6. Los alumnos suelen distribuir su tiempo de forma eficaz**

| | | Frecuencia | Porcentaje |
|---|---|---|---|
| **Válido** | **M - DesAC** | 1 | 33,3 |
| | **T - DesAC** | 2 | 66,7 |
| | **Total** | **3** | **100,0** |

Fuente: Elaborado por el autor. Encuesta aplicada a Docentes 2019.

La tabla muestra una tendencia hacia los valores negativos donde 100% de los resultados obtenidos (3).

No hay datos que evidencien positividad que denote que los alumnos suelan distribuir su tiempo de forma eficaz.

**Figura 7. Los alumnos realizan sus apuntes de clase bien tomados**

| | | Frecuencia | Porcentaje |
|---|---|---|---|
| **Válido** | **M – DesAC** | 3 | 100,0 |
| | **Total** | **3** | **100,0** |

Fuente: Elaborado por el autor. Encuesta aplicada a Docentes 2019.

La tabla muestra una tendencia hacia los valores negativos donde 100% de los resultados obtenidos (3). No hay datos que evidencien positividad que denoten que los alumnos realicen sus apuntes de clase bien tomados.

**Figura 8. Los alumnos Amplían sus apuntes de clase consultando las fuentes bibliográficas pertinentes**

| | | Frecuencia | Porcentaje |
|---|---|---|---|
| **Válido** | **T - DesAC** | 3 | 100,0 |
| | **Total** | **3** | **100,0** |

Fuente: Elaborado por el autor. Encuesta aplicada a Docentes 2019.

La tabla muestra una tendencia hacia los valores negativos donde 100% de los resultados obtenidos (3).

No hay datos que evidencien positividad que los alumnos alumnos Amplían sus anotaciones de clase revisando fuentes bibliográficas pertinentes

**Figura 9. Los alumnos anteponen la responsabilidad antes que la diversión**

| | | Frecuencia | Porcentaje |
|---|---|---|---|
| **Válido** | **DAC** | 2 | 33,3 |
| | **M - DesAC** | 1 | 66,7 |
| | **Total** | **3** | **100,0** |

Fuente: Elaborado por el autor. Encuesta aplicada a Docentes 2019.

La tabla muestra una tendencia hacia los valores positivos donde 33.3% de los resultados obtenidos (1).

En un 66.7% de los datos evidencian negatividad alumnos son capaces de dejar a un lado la diversión por la responsabilidad ante el estudio.

**Figura 10. Los alumnos tienen hábitos de estudio y disciplina.**

| | | Frecuencia | Porcentaje |
|---|---|---|---|
| **Válido** | **T - DesAC** | 3 | 100,0 |

| | | |
|---|---|---|
| **Total** | **3** | **100,0** |

Fuente: Elaborado por el autor. Encuesta aplicada a Docentes 2019.

La tabla muestra una tendencia hacia los valores negativos donde 100% de los resultados obtenidos (3).

No hay datos que evidencien positividad que denote que los alumnos suelen demostrar buenos hábitos de estudio y disciplina.

**Figura 11. Los alumnos consideran significativo tener en cuenta las ventajasy desventajas de las carreras profesionales.**

| | | Frecuencia | Porcentaje |
|---|---|---|---|
| **Válido** | **M - DesAC** | 1 | 33,3 |
| | **T-DesAC** | 2 | 66,7 |
| | **Total** | **3** | **100,0** |

Fuente: Elaborado por el autor. Encuesta aplicada a Docentes 2019.

La tabla muestra una tendencia hacia los valores negativos 100% de los resultados obtenidos (3).

No hay datos que evidencien positividad que denoten que alumnos consideran significativo analizar las ventajas y desventajas de las diversas profesiones.

**Figura 12. Los alumnos sienten optimismo**

| | | Frecuencia | Porcentaje |
|---|---|---|---|
| **Válido** | **T - DesAC** | **3** | **100,0** |
| | **Total** | **3** | **100,0** |

Fuente: Elaborado por el autor. Encuesta aplicada a Docentes 2019.

La tabla muestra una tendencia hacia los valores negativos donde 100% de los resultados obtenidos (3) manifiesta que los alumnos no se sienten optimistas cuando tienen que decidir sin la ayuda de los demás.

**Figura 13. Los alumnos comentan sus intereses con sus padres.**

| | | Frecuencia | Porcentaje |
|---|---|---|---|
| **Válido** | **DesAC** | 3 | 100,0 |
| | **Total** | **3** | **100,0** |

Fuente: Elaborado por el autor. Encuesta aplicada a Docentes 2019.

La tabla muestra una tendencia hacia los valores negativos en un 100% de los resultados obtenidos (3).

**Figura 14. Los alumnos disponen de información suficiente.**

| | | Frecuencia | Porcentaje |
|---|---|---|---|
| **Válido** | **DesAC** | 3 | 100,0 |
| | **Total** | **3** | **100,0** |

Fuente: Elaborado por el autor. Encuesta aplicada a Docentes 2019.

El 100% de los datos evidencian estar en lo negativo, denotan que los alumnos no disponen de información pertinente: como costos, beneficios y lugares de las diferentes instituciones.

**Figura 15. Los alumnos Conocen las áreas o materias de las carreras que pueden elegir**

| | | Frecuencia | Porcentaje |
|---|---|---|---|
| **Válido** | **M - DesAC** | 1 | 33,37 |
| | **T- DesAC** | 2 | 66,73 |
| | **Total** | **3** | **100,0** |

Fuente: Elaborado por el autor. Encuesta aplicada a Docentes 2019.

La tabla muestra una tendencia hacia los valores negativos en un 100% de los resultados obtenidos (3), que denotan que los alumnos no Conocen materias entre las

que puede elegir que se relacionan con sus planes posteriores de estudio o profesiones que elija.

**Figura 16. Los alumnos tienen base en los estudio.**

| | | Frecuencia | Porcentaje |
|---|---|---|---|
| **Válido** | **M - DesAC** | 3 | 100,0 |
| | **Total** | **3** | **100,0** |

Fuente: Elaborado por el autor. Encuesta aplicada a Docentes 2019.

La tabla muestra una tendencia hacia los valores negativos en un 100% de los resultados obtenidos (3), los datos evidencian negatividad en que los alumnos no tienen base necesaria en los estudios para enfrentarse a las nuevas situaciones.

**Figura 17. Los alumnos conocen las propiedades y el grado de dificultad de las materias.**

| | | Frecuencia | Porcentaje |
|---|---|---|---|
| **Válido** | **T - DesAC** | 3 | 100,0 |
| | **Total** | **3** | **100,0** |

Fuente: Elaborado por el autor. Encuesta aplicada a Docentes 2019.

La tabla muestra una tendencia hacia los valores negativos en un 100% de los resultados obtenidos (3), los datos evidencian negatividad que denota que los alumnos no conocen las propiedades y el grado de obstáculo de las materias.

**Figura 18. Los alumnos conocen las obligaciones y demandas de estudio de las profesiones.**

| | | Frecuencia | Porcentaje |
|---|---|---|---|
| **Válido** | **T - DesAC** | 3 | 100,0 |
| | **Total** | **3** | **100,0** |

Fuente: Elaborado por el autor. Encuesta aplicada a Docentes 2019.

La tabla muestra una tendencia hacia los valores negativos en un 100% de los resultados obtenidos (3), los datos evidencian negatividad que denota que los alumnos no conocen las obligaciones y demandas de las posibles profesiones que pueden elegir.

**Figura 199. Los alumnos conocen la duración de los cursos que le interesan**

| | | Frecuencia | Porcentaje |
|---|---|---|---|
| **Válido** | **T - DesAC** | 3 | 100,0 |
| | **Total** | **3** | **100,0** |

Fuente: Elaborado por el autor. Encuesta aplicada a Docentes 2019.

La tabla muestra una tendencia hacia los valores negativos en un 100% de los resultados obtenidos (3), los datos evidencian negatividad que denota que los alumnos no conocen la duración de los cursos que le interesan.

## 3.2. Discusión de resultados

**En la encueta a los alumnos:**

DIMENSIÓN PERSONAL: RASGOS Y FACTORES

Con el análisis de los resultados estadísticos de los indicadores correspondientes a la dimensión personal: rasgos y factores que hay un deficiente conocimiento de las Aptitudes y capacidades personales, Intereses y necesidades, Rasgos y características de personalidad, traducido en un 80% de alumnos que manifiestan estar en la negatividad de la dimensión.

DIMENSION SOCIOCULTURAL Y ECONÓMICA :

Con el análisis de los resultados estadísticos de los indicadores correspondientes a la Dimensión: Sociocultural y económica, se puede ver que los alumnos manifiestan su desacuerdo con el conocimiento de Realidad Socio económica familiar, Nivel de aspiración, Valoración y reconocimiento del oficio u ocupación profesional, traducido en un 81% de alumnos que manifiestan estar en la negatividad de la dimensión.

DIMENSIÓN VOCACIONAL: MERCADO PROFESIONAL Y LABORAL

Con el análisis de los resultados estadísticos de los indicadores correspondientes a la Dimensión Vocacional: Mercado Profesional y Laboral, se puede ver que los alumnos manifiestan su desacuerdo cuando se les pregunta por los Perfiles profesionales, Demanda laboral y el Campo de acción de las Empresas, traducido en un 89.5% de alumnos que manifiestan estar en la negatividad de la dimensión.

Resumiendo los resultados después de aplicar el instrumento a los alumnos, se muestra un bajo nivel de Rasgos y Tareas Curriculares, se aprecia un bajo nivel de Sociocultural y económica y un bajo nivel de asimilación del Mercado Profesional y Laboral, por lo tanto los encuestados denotan la baja orientación vocacional.

En la entrevista a docentes:

DIMENSION RASGOS Y TAREAS CURRICULARES :

Con el análisis de los resultados estadísticos de los indicadores correspondientes a la dimensión Rasgos y Tareas Curriculares, Aptitudes y capacidades personales, Rasgos

y características de personalidad, traducido en un 100% de docentes que manifiestan que los alumnos están en la negatividad de la dimensión.

DIMENSION SOCIOCULTURAL Y ECONÓMICA :

Con el análisis de los resultados estadísticos de los indicadores correspondientes a la dimensión Sociocultural y económica, se puede ver que los docentes manifiestan que los alumnos no conocen Realidad Socio económica familiar, Nivel de aspiración, Valoración y reconocimiento del oficio u ocupación profesional, traducido en un 72% de docentes que manifiestan que los alumnos están en la negatividad de la dimensión.

DIMENSION DIMENSIÓN VOCACIONAL: MERCADO PROFESIONAL Y LABORAL.

Con el análisis de los resultados estadísticos de los indicadores correspondientes a la Dimensión Vocacional: Mercado Profesional y Laboral, se puede ver que los docentes manifiestan que los alumnos no conocen los Perfiles profesionales, la demanda laboral y Campo de acción de las Empresas.

De acuerdo a los resultados obtenidos, se evidencia que se aprecia una inaceptable Rasgos y Tareas Curriculares, sociocultural y económica y el Mercado Profesional y Laboral; se muestra que es necesario dinamizar el proceso de formación vocacional para el mejoramiento de la orientación vocacional en los alumnos del 5 to. grado de secundaria en la I.E.P. “Santa Lucía” de Lambayeque.

## 3.3. Aporte Práctico

### 3.3.1. Fundamentación del aporte práctico

La formación de la vocación otorga un gran valor al mejoramiento de la orientación vocacional en donde cada persona sea capaz de reflexionar, analizar y tome decisiones correctas al momento de elegir su futuro profesional, no obstante en la Institución Educativa Particular Santa Lucía de Lambayeque, al haberse realizado un diagnóstico fáctico encontramos una limitada el ejercicio de la orientación vocacional en los alumnos.

La estrategia metodológica de formación vocacional propuesta está basada en la teoría de los autores Páez y León (1996), expresan que una estrategia corresponde a la implementación práctica del proyecto instruccional; aquí se determina cuáles son los métodos más adecuados para lograr los objetivos trazados. Las autoras recomiendan que es posible y pertinente el sgte. esquema para educar en la vocación, sin dejar de lado el espíritu creativo que posee el docente:

- Definir la vocación.
- Formular el fin u objetivo.
- Referir algunos aspectos vinculados.
- Elegir estrategias didácticas convenientes.
- Evaluar el trabajo.
- Reflexión conjunta sobre la actividad cumplida.

Según los autores García, Lozada y Lugones (2005) mencionan sobre la estrategia de formación vocacional en las siguientes etapas:

- Etapa de diseño.
- Etapa de preparación del claustro.
- Etapa de ejecución u operativa.
- Etapa de evaluación de los resultados

### 3.3.2. Construcción del Aporte Práctico

**DIAGNÓSTICO**

**Acciones del diagnóstico:**

Se realizó un cuestionario dirigido a los alumnos que conforman el 5 to. grado de secundaria de la I.E.P. "Santa Lucía" de Lambayeque, de tal manera que permitiera recoger información que nos permita la justificación del problema, indicando la condición real del objeto y se evidencie el problema sobre el que se desarrolla la Estrategia.

**- Análisis de la documentación:**

Se desarrolla a lo largo del trabajo con el objetivo de analizar las teorías existentes para la fundamentación de la estrategia.

**- Aplicación de encuestas:**

El objetivo es seleccionar información exacta para trabajar sobre resultados evidenciando que la orientación vocacional en los alumnos se encuentra:

- En los resultados se concluye en un bajo nivel de conocimiento de los Rasgos y Tareas Curriculares en los alumnos para poder mejorar la orientación vocacional.
- Los alumnos muestran un bajo conocimiento de las Aptitudes y capacidades personales, Intereses y necesidades, para poder reflejarse en la orientación vocacional.
- Los alumnos muestran un bajo nivel de reconocimiento de Realidad Socio económica familiar cuando se trata de los factores Socioculturales y económicos.
- Se aprecia un bajo nivel en cuanto a conocimiento del Mercado Profesional y Laboral, los alumnos no conocen los Perfiles profesionales, la Demanda laboral, el Campo de acción: Empresas.

Por otro lado también fueron encuestados tres docentes, tutores del 5 to. Grado de secundaria, vinculados directamente a los alumnos de dicha sección de la I.E.P. "Santa Lucía" de Lambayeque, constatándose:

- Los docentes manifiestan que los alumnos no tienen una base de Rasgos y Tareas Curriculares que le permitan un mejoramiento de la orientación vocacional.
- Los docentes manifiestan que los alumnos tienen la disposición de desarrollar un proceso de formación vocacional.

## PLANTEAMIENTO DEL OBJETIVO GENERAL

Fortalecer el proceso de formación vocacional para el mejoramiento de la orientación vocacional en los alumnos de la I.E.P. Santa Lucía de Lambayeque.

**PLANEACIÓN ESTRATÉGICA**

Para el tratamiento de la estrategia de formación vocacional se definen tres etapas:

- Primera etapa: Dimensión Personal: Rasgos y Tareas Curriculares.
- Segunda etapa: Dimensión: Sociocultural y económica
- Tercera etapa: Dimensión  Vocacional: Mercado Profesional y Laboral

| | **ETAPA 1:  Dimensión Personal: Rasgos y Tareas Curriculares** | | | | |
|---|---|---|---|---|---|
| **Nro.** | **Actividad** | **Descripción de la Actividad** | **Metodología** | **Responsables** | **Materiales** |
| 01 | | Conocimiento | Participaran los alumnos formados en equipos. Después de haber leído y analizado la | Los docentes | |

| | | | | | |
|---|---|---|---|---|---|
| | Auto valoración personal | de la Aptitudes y capacidades personales. | información proporcionada por los docentes responsables, luego en grupos elaboran sus papelotes, manifestando cómo han interiorizado dichos conceptos. | tutores y los responsables de cada equipo de trabajo. | Papelotes, plumones, fichas impresas, etc. |
| 02 | Proyecto de vida | Los alumnos logran descubrir sus Intereses y necesidades para una Orientación en de su futuro personal | Se dividirá el pleno en 4 grupos, los cuales a través del juego de roles, representará cada grupo un rol de profesiones diferentes, en cada caso los alumnos describirán cómo se sintieron mientras desempeñaban dicho rol profesional. En forma | Los docentes tutores y los responsables de cada equipo de trabajo. | Salón de clases, vestimentas y accesorios que le permitan desarrollar el juego de roles; otros |

| | | | | | |
|---|---|---|---|---|---|
| | | | individual trabajarán un árbol de Proyecto de vida. | | |

| | ETAPA 2: Dimensión: Sociocultural y económica | | | | |
|---|---|---|---|---|---|
| **Nro.** | **Actividad** | **Descripción de la Actividad** | **Metodología** | **Responsables** | **Materiales** |
| 01 | Realidad Socio económica familiar | Los alumnos participan de un panel sobre el análisis de la realidad socio-económica de los hogares. | Los docentes prepararán un panel en donde se analiza la realidad socio – económica de las familias y cómo ésta influye al momento d optar, decidir o elegir la Carrera profesional que se estudiará, para lograrlo los alumnos deberán participar del panel, de tal manera que logren reflexionar y unir esfuerzos para resolver con éxito la tareas encomendadas, con el logro de esta actividad se fomentará la reflexión y toma de conciencia de los alumnos. | Docentes tutoras de aula. | Sala multimedia |
| 02 | | | Los alumnos | | |

| | | | | | |
|---|---|---|---|---|---|
| | Valoración y reconocimiento de los diferentes oficios u ocupación profesional. | Los alumnos participan de la conferencia en base a videos acerca de las carreras profesionales y la valoración y reconocimiento de estas en la sociedad. | participan de la conferencia, manifiestan sus consideraciones sobre la trascendencia de estas y luego en grupo analizan casos presentados por el docente en el que les permite valorar a profesionales destacados en diferentes ramas, casos de desarrollo profesional que han recibido el reconocimiento por el aporte social que hacen a la humanidad y exponen sus opiniones y reflexiones. | Docentes tutoras de aula y la psicóloga de la institución | Sala multimedia, videos, papelotes, etc. |

| | **ETAPA 3: Dimensión Vocacional: Mercado Profesional y Laboral** | | | | |
|---|---|---|---|---|---|
| **Nro** | **Actividad** | **Descripción de la Actividad** | **Metodología** | **Responsables** | **Materiales** |
| 01 | | | A través de un taller se desarrolla la caracterización | | |

| | | | | | |
|---|---|---|---|---|---|
| | Perfiles profesionales y campo de acción de cada profesión | Analizar los perfiles profesionales y el campo de acción de las diferentes carreras y oficios. | de los perfiles profesionales, a través de videos los alumnos aprenderán las características y dónde actúan las diferentes profesiones, con la finalidad de que ellos conozcan las posibilidades de desarrollo profesional a futuro que tendrían en cada caso y en qué campo se desarrolla dicha profesión. | Docentes Tutores de aula y Psicóloga de la I.E.P. | Sala multimedia, videos, papel bond, plumones, lapiceros, etc. |
| 02 | Visita guiada a Universidades | Reconocer la importancia de las Instituciones Educativas Superiores y conocer las distintas | A través de visitas a diferentes universidades o institutos d educación superior los alumnos realizan un recorrido por las instalaciones | Director, docentes tutores y Psicóloga de la I.E.P. | Bus, instalaciones universitarias. |

| | | | | | |
|---|---|---|---|---|---|
| | | carreras que ofertan | del campus universitario y se familiarizan con las instituciones en los que se imparte la preparación de carreras profesionales. | | |

**INSTRUMENTACIÓN DE LA ESTRATEGIA DE FORMACIÓN VOCACIONAL**

**ETAPA 1:**

La primera etapa se realizó en Septiembre realizando una entrevista con el Director para solicitar el apoyo de la psicóloga de la Institución en el desarrollo y aplicación, en esta etapa el alumno realiza el Conocimiento de la Aptitudes y capacidades personales y los alumnos logran descubrir sus Intereses y necesidades para una Orientación en de su futuro personal.

Todo esto dirigido al mejoramiento de la orientación vocacional en los alumnos.

Se desarrolló en el mes de Septiembre en 1 taller de 2 sesiones por un periodo de 2 semanas, siendo responsable la docente tutora de aula.

Los participantes fueron los 25 alumnos del Quinto año de secundaria.

**ETAPA 2:**

**E**n esta etapa se desarrollarán las acciones dirigidas a la dimensión: Sociocultural y económica, Para el desarrollo de la misma se establecen las acciones: Realidad Socio económica familiar y Valoración y reconocimiento de los diferentes oficios u ocupación profesional.. Forma de presentar y organizar las actividades.

La segunda fase se inició en Octubre, con sus etapas correspondientes;

Cada una de estas acciones se realizará mediante 1 taller de 2 sesiones desarrolladas

en el mes de octubre, siendo la responsable la profesora tutora y la psicóloga de la institución.

Los participantes fueron los 25 alumnos pertenecientes al quinto año de secundaria.

**ETAPA 3: En** esta etapa se busca proporcionar los conocimientos básicos sobre Dimensión Vocacional: Mercado Profesional y Laboral.

Cronograma de actividades: el taller de Mercado Profesional y Laboral se dictará en el mes de Noviembre constando de 2; en esta etapa se desarrollará los Perfiles profesionales y campo de acción de cada profesión, la Visita guiada a Instituciones de Educación superior involucrando a los alumnos.. Se busca formar a los 25 alumnos docentes con resultados que reflejen la orientación vocacional. Siendo las responsables de la actividad la directora, tutora de aula y las psicóloga de la institución.

**EVALUACIÓN DE LA ESTRATEGIA DE FORMACIÓN VOCACIONAL**

| **ETAPAS** | I – DIMENSIÓN PERSONAL: RASGOS Y TAREAS CURRICULARES | II - DIMENSIÓN: SOCIOCULTURAL Y ECONÓMICA | III - DIMENSIÓN VOCACIONAL: MERCADO PROFESIONAL Y LABORAL |
|---|---|---|---|
| INDICADORES DE LOGRO | En esta etapa se realizó una evaluación permanente en el momento de realizar el taller. y posteriormente se tomará una muestra de alumnos para verificar la eficacia del taller, realizando una encuesta para validar las transformaciones ocurridas en el desarrollo de la actividad.<br>Con esto el alumno se involucrará con el tratamiento de los rasgos y tareas curriculares. | se realizará una evaluación permanente en el momento de realizar el taller y posteriormente se tomará una muestra para Verificar la eficacia del taller. Esta etapa tiene total relevancia ya que constituyen la reflexión directas de la orientación vocacional en los estudiantes. | La pauta de logro en esta etapa es la familiarización con las I.E. superiores como lugar donde se aprende los modos de actuar del profesional. Se evaluará además los juicios que emitan los alumnos. Cada alumno se hará una autoevaluación, una co-evaluación en los grupos donde desarrollan la actividad y por último el responsable dará los resultados finales de la actividad. |

## 3.4 Valoración y corroboración de los Resultados

### 3.4.1. Valoración de los resultados

Para la validación de la Estrategia se seleccionaron tres expertos, para lo que se tuvo en cuenta los criterios de selección: Experiencia Profesional como profesor en secundaria básica, Grado Académico de magister o doctor, Experiencia Administrativa en Instituciones Educativas.

Los resultados se analizaron por la valoración del juicio de expertos, con respecto a la estrategia de formación vocacional.

5- Muy adecuado

4- Adecuado

3- Regular

2- Malo

1- Muy malo

| EVALUACIÓN DEL APORTE PRACTICO | | | |
|---|---|---|---|
| **Item** | **Experto N°1** | **Experto N°2** | **Experto N°3** |
| **Número 01** | 5 | 5 | 4 |
| **Número 02** | 5 | 5 | 5 |
| **Número 03** | 5 | 5 | 4 |
| **Número 04** | 4 | 5 | 4 |
| **Número 05** | 5 | 4 | 5 |
| **Número 06** | 5 | 4 | 4 |
| **Número 07** | 4 | 5 | 4 |
| **Número 08** | 5 | 4 | 5 |
| **Total** | 38 | 37 | 35 |

La novedad científica de la estrategia de formación vocacional desarrollada en la presente investigación se aprecia que dos evaluadores indicaron que es adecuado y uno es muy adecuado.

En relación a la congruencia y pertinencia de los argumentos teóricos de la estrategia de formación vocacional dos evaluadores expresaron que es adecuado, mientras que el otro manifestó que es muy adecuado.

El grado de razonamiento de las relaciones fundamentales aportadas en la estrategia dos manifiestan que es muy adecuado y uno señala que es apropiado.

En cuanto a la correlación entre la teoría desarrollada y el aporte práctico los tres expertos manifiestan que es muy adecuado.

Dos expertos manifiestan que la finalidad de cada acción programada es clara y adecuada, y un valor de muy adecuada en un experto.

En cuanto a la posibilidad de aplicar la estrategia de formación vocacional dos expertos manifiestan que es adecuada y un experto refiere que es muy adecuada.

La concepción general de la estrategia de acuerdo a sus acciones desde la perspectiva de los actores del proceso formativo, según dos expertos refieren que muy adecuado y un experto manifiesta que es adecuado.

En la significación práctica dos expertos muestran que es muy adecuada y un experto indicó que es adecuada.

### 3.4.2. Ejemplificación de la aplicación de la estrategia o aporte práctico

La aplicación parcial de la estrategia se inició en Septiembre del 2019, realizando las siguientes acciones o actividades que pertenecen a la tercera fase denominada Dimensión vocacional: mercado profesional y laboral.

- Se realizó un taller denominado: “Perfiles profesionales y campo de acción de cada profesión”, siendo los participantes, los 25 estudiantes que cursan el quinto grado de secundaria de la I.E. para familiarizarse con los modos de actuar de cada profesión**.**
- Se aprecia que la estrategia tiene una impresión y huella positiva en la formación del proceso vocacional para el mejoramiento de la orientación vocacional en los alumnos de la I.E.P “Santa Lucía”.

La segunda sesión denominada: Visita guiada a instituciones de Formación profesional o Educación superior

- Reunieron al grupo de alumnos para explicarle la finalidad y desarrollo de la actividad propuesta denominada “Visita guiada a instituciones de Formación profesional o Educación superior”; para lo cual se responsabilizó a tutores del quinto año de secundaria, realizando 2 visitas, a la universidad Nacional Pedro Ruiz Gallo y a la Universidad Señor de Sipán, de tal manera que se familiaricen y muestren empatía para alcanzar el objetivo de la actividad y reflejen la orientación vocacional.
- Se realizó en el mes de Octubre y los alumnos pudieron realizar las visitas guiadas.
- El directivo tomo la iniciativa de programar periódicamente visitas a diferentes universidades e instituciones de Educación superior.

### 3.4.3. Corroboración estadística de las transformaciones logradas

**Corroboración estadística de la encuesta y entrevista (Instrumento aplicado)**

**Validez**

Se obtuvo con la aplicación de los siguientes métodos:

**Validez de Contenido:**

Se realizó el juicio de expertos donde 3 especialistas en los procesos educativos, analizaron el cuestionario llegando a la conclusión que podía aplicarse.

**Validez de Constructo:**

Se realizó el método o técnica de análisis de correlación ítem-sub dimensión, hallando una valoración de que r = de 0.9338 en cuanto a las dimensiones, con un grado de significancia de 0.001 para todas las preguntas o ítems. Además, se halló una reciprocidad muy significativa entre los totales de las sub-dimensiones y el puntaje total del temario o cuestionario.

Se evidencia una transformación positiva en los alumnos de la institución, mostrando una orientación profesional involucrándose con identidad, colaboración, asertividad y responsabilidad en las diferentes actividades programadas.

**Confiabilidad**

El Alfa de Crombach se utilizó como método estadístico para describir y delimitar la solidez interna de las preguntas o ítems de cada dimensión, encontrando los siguientes valores:

| **Dimensiones** | **alfa de crombach** |
|---|---|
| FACTOR EXTRAER INFORMACIÓN | ,967 |
| FACTOR PARAFRASEO Y ARGUMENTATIVO | ,895 |
| FACTOR INCREMENTO DEL VOCABULARIO | ,890 |
| **Total** | **,917** |

## IV. CONCLUSIONES

1. Se caracterizó el proceso de formación vocacional y su dinámica desde diversos estudios realizados por diferentes autores donde se aprecia fundamentalmente que la formación vocacional es fundamental ya que ayudan a elegir y preferir, una carrera profesional a otras. Y que se considera un proceso complejo a través de toda la educación básica regular. Son pautas que muestran los intereses, emociones, sentimientos, preocupaciones, creencias, principios y convicciones más importantes. Este proceso de formación vocacional es el que permite la orientación vocacional.

2. Se determinaron las tendencias históricas del proceso de formación vocacional y su dinámica, se ha tenido en cuenta lo desarrollado por los autores antes mencionados y se toman como indicadores de análisis la escuela y el mercado laboral.; para lo cual se ha dividido en tres etapas mostrándose que el proceso de formación vocacional ha experimentado cambio profundos mientras transcurría la segunda mitad del siglo XX y hasta la actualidad.

3. Al diagnosticar el estado o condición actual de la dinámica del proceso de formación vocacional en los alumnos de la I.E.P. "Santa Lucía" se pudo apreciar:

- Con el análisis de los resultados estadísticos de los indicadores correspondientes a la Dimensión Personal: Rasgos y Tareas Curriculares, se puede ver que hay un deficiente conocimiento de los intereses y necesidades, visión del futuro profesional, concepción de género y valores, traducido en un 80% de alumnos que manifiestan estar en la negatividad de la dimensión.

- Con el análisis de los resultados estadísticos de los indicadores correspondientes a la Dimensión: Sociocultural y económica, se puede ver que los alumnos manifiestan el desconocimiento de su realidad socio económico familiar, Valoración y reconocimiento del oficio u ocupación profesional, traducido en un 81% de alumnos que manifiestan estar en la negatividad de la dimensión.

- Con el análisis de los resultados estadísticos de los indicadores correspondientes a la Dimensión Vocacional: Mercado Profesional y Laboral, se puede ver que los docentes tutores manifiestan que los alumnos no conocen los Perfiles profesionales,

demanda laboral y Campo de acción de las distintas profesiones cuando se les pregunta al respecto.

- Se aprecia un bajo nivel en cuanto a los: Rasgos y Tareas Curriculares que manifiestan los docentes a cerca de los alumnos para practicar la orientación vocacional, influyendo el poco conocimiento que estos tienen de su visión de futuro.
- Por su parte, los docentes, muestran que la dimensión Sociocultural y económica conlleva a una orientación vocacional en los estudiantes.
- Los docentes poseen la disposición de interiorizar los Perfiles profesionales, Demanda laboral reflejado en la dimensión Mercado Profesional y laboral que contribuye al mejoramiento de la orientación vocacional.

4. Se elaboró la estrategia de formación vocacional para el mejoramiento y desarrollo de la orientación vocacional donde se muestran las tres etapas fundamentales en la planeación estratégica; Dimensión Personal: Rasgos y Tareas Curriculares, Dimensión: Sociocultural y económica y Dimensión Vocacional: Mercado Profesional y Laboral y se desarrollan acciones para su ejecución. Se desarrolló la instrumentación de la misma y la evaluación.

5. Se corroboró y validó los resultados de la investigación mediante criterios de expertos, escogiendo a tres expertos en la materia los cuales mostraron estar de acuerdo con la estrategia y que la misma puede ser aplicada en el desarrollo del proceso docente educativo.

6. Se ejemplificó parcialmente la aplicación de la Estrategia de formación vocacional. En su tercera etapa Dimensión Vocacional: Mercado Profesional y Laboral, pudiéndose apreciar las transformaciones en la orientación vocacional.

## V. RECOMENDACIONES

1. Se recomienda aplicar la Estrategia de formación Vocacional en la Institución Educativa “Santa Lucía” y medir el impacto en la transformación de los alumnos.

2. Aplicar la Estrategia de formación vocacional en las Instituciones Educativas de Lambayeque, logrando que la participación sea del alumnado en su totalidad.

3. Para poner en práctica y ejecutar la estrategia y aplicación de talleres se recomienda que estos sean desarrollados y dirigidos por profesionales con experiencia en el tema de formación vocacional.

## VI. REFERENCIAS


Acosta, M. E. (2002). Planea tu carrera y tu vida. Ed. Ariel Escolar, México.

Álvarez, M. y Bisquerra, R. (Coords.). (1996-2001). Manual de orientación y tutoría. Barcelona: Praxis. Blanchard, Ken y O'connor Michael (1997).

Álvarez, M. (Coord.). (2001). Diseño y evaluación de programas de educación emocional. Barcelona: Praxis.

Anthony & Cols. (1984), citado por Galilea. V. (2000) Orientación vocacional. Recuperado de http:// www.sie.es/crl/archivo_pdf/ORIENTACION %20VOCACIONAL.pdf .

Bisquerra, R. (1990). Orientación psicopedagógica para la prevención y el desarrollo. Barcelona: Boixareu.

Bisquerra, R. (1996). Orígenes y desarrollo de la orientación psicopedagógica. Madrid: Narcea.

Bohoslavsky, R. (1978). Orientación Vocacional. Buenos Aires: Nueva Visión

Carbonero, M.A. y Merino, E. (2003). Autoeficacia y madurez vocacional. En Revista Psicothema, 16(2), 229-234. Recuperado de http://www.psicothema.com/pdf/1187.pdf

Casullo M.M., Cayssials A.N. (1994) et. al. Proyecto de vida y decisión vocacional. Paidos psicometría y psicodiagnostico. Editorial Paidós. 1ª Edición 1994. Argentina

Chacón, O. (2003.). Diseño, aplicación y evaluación de una propuesta de orientación vocacional para la Educación Media, Diversificada y Profesional venezolana. Tesis de doctorado.

Cortada, N. (1984). El Profesor y la Orientación Vocacional. México: Ed. Pegaso, p. 174).

Galilea, V. (2005) Documento PDF. Orientación Vocacional. http://www.sie.es/crl/vocacion.htm. El día 23 de agosto del 2005.

Garcell, B. M. (2010). Cuadernos de Educación y Desarrollo. Recuperado en http://www.eumed.net/rev/ced/17/bmgs.htm

García. H, Lozada. G, Lugones. B, Estrategia para la formación de valores en la especialidad Medicina General Integral recuperado por http://scielo.sld.cu/scielo.php?script=sci_arttext&pid=S0864-2

Horna, M. (2005.) Plan de vida. Un Programa de Vida para Proyectarse al Futuro. Lima, Save the Children Suecia.

Hurtado, I. Toro, G. (1997). Paradigmas y métodos de investigación en tiempos de cambio. Venezuela. Clemente editores

Kohan, N. (1977). El profesor y la orientación vocacional. México D.F.: Trillas.

Lozano, M.E. (2008). Orientación vocacional y rendimiento académico de los estudiantes del I ciclo de la Facultad de educación y humanidades-Rioja de la Universidad Nacional de San Martín en el semestre académico 2008-1. (Tesis de Licenciatura). Universidad Nacional de San Martín. Tarapoto, Perú.

Ministerio de Educación (Minedu). (2003). Marco Conceptual de la Tutoría y Orientación Educacional – Propuesta de Convivencia y Disciplina Escolar Democrática. Lima: Autor.

Minedu (2003). Tutoría y Orientación Educativa en Educación Secundaria. Lima. http://www2.minedu.gob.pe/minedu/03-bibliografia-para-ebr/57-tutoria-yorientacion-educativa-en-la-educacion-secundaria-1.pdf

Minedu (2005a). Tutoría y Orientación Educativa en la Educación Primaria. Lima. Minedu (2007b). Manual de Tutoría y Orientación Educativa. Lima. Recuperado de http://www.minedu.gob.pe/minedu/archivos/a/002/02-bibliografia-comun-a-ebreba-y-etp/3-manual-de-tutoria-y-orientacion-educativa.pdf

Minedu (2007c). Educación para la equidad de género, Fascículo 6, Dirección de Educación Secundaria, en Temas transversales propuestos para el Diseño Curricular Nacional, Lima. Recuperado de http://sistemas02.minedu.gob.pe/archivosdes/fasc_ped/01_pedg_d_ s3_f6.pdf

Minedu (2007d). Proyecto Piloto de Orientación Vocacional. “Mi vocación, un tesoro por descubrir”. Documento de trabajo. Lima. Minedu (2009). Diseño Curricular Nacional. Lima.

Minedu (2010). Orientaciones para el Trabajo Pedagógico del Área de Educación para el Trabajo. Lima: Minedu

Minedu (2013). Orientación Vocacional-Cartilla para Tutores. Lima: M & J GRAF E.I.R.L. Recuperado de http://tutoria.minedu.gob.pe/assets/cartilla-orientacion-vocacional-i.pdf

Montero, M. (2016) Elección de carrera profesional: Visiones, promesas y desafíos. Universidad Autónoma de Ciudad Juárez. 2000 pp. 14, 15 y 19.

Oliveros, R. (2004). Perspectiva emprendedora del cambio educativo. Lima, Bruño.

Páez y León (1996) Estrategias didácticas para Educar en Valores. 10 Valores con Intencionalidad. México recuperado por http://servicio.bc.uc.edu.ve/

Panquera, M.P. (2016). “Orientación vocacional y profesional a estudiantes de grado once de la institución educativa Silvino Rodríguez, sede Jaime Rook de la ciudad de Tunja”. (Tesis de licenciatura). Universidad Nacional Abierta y a distancia “UNAD”. Tunja, Colombia. Recuperado de http://stadium.unad.edu.co/preview/UNAD.php?url=/bitstream/10596/2757/3/1053606458.pdf

Retto, E.R. y Cabana, P.J. (2010). Desarrollo de un sistema de información aplicado al proceso de orientación vocacional en zonas rurales del departamento de Lima. (Tesis profesional). Pontificia Universidad Católica del Perú. Lima. Recuperado de file:///D:/Users/CHAVEZ/Downloads/RETTO_VERA_ENZO_ROBERTO_SIST EMA_INFORMACI%C3%93N_ORIENTACI%C3%93N_VOCACIONAL.pdf

Rodríguez, M. (1996). La Orientación Educativa. España: Ed. CEAC, p. 26, 53, 54, 67, 77, 120.

Rodríguez y Serralde (1993), citado en Gaeta .g, y galvanovskis. K (2009), asertividad: un análisis teórico-empírico, enseñanza e investigación en psicología vol. 14, num. 2: 403-425 julio-diciembre, 2009 . Universidad de las américas-puebla1,méxico. Recuperado por http://siproduce.sifupro.org.mx/seguimiento/archivero/27/2013/anuales/

Super, E. D. (1973). Psicología ocupacional. México D.F.: CECSA

Tobón, S. (2010). Formación Integral y Competencias: Pensamiento complejo, currículo, didáctica y evaluación. Colombia: Ecoe. Ediciones

Tobón, S. (2011). Evaluación de las competencias en la educación Básica. México, Santillana.

Tobón, S. (2012a). El Enfoque socio formativo y las competencias: Ejes claves para la transformación de la Educación. México: Instituto CIFE.

Tobón, S. Mucharráz, G (2010). ¿Cómo abordar el modelo de Competencias? En la Práctica Docente. México. Ediciones MGMG.

Vargas, J. E. y Aguilar, J. E. (2007) Procedimiento para realizar el Servicio de Orientación Vocacional. 2007 Asociación Oaxaqueña de Psicología A.C. Oaxaca México.

Vidales, I. (2013). Prácticas de orientación vocacional. México: Trillas.

# ANEXOS: MATRIZ DE CONSISTENCIA

| DEFINICIÓN DEL PROBLEMA | OBJETIVOS | TÍTULO | VARIBLES | HIPÓTESIS |
|---|---|---|---|---|
| Insuficientes acciones educativas de formación vocacional, limita la orientación vocacional. | OBJETIVO GENERAL<br>Objetivo General:<br>- Elaborar una estrategia de formación vocacional, basada en la dinámica del proceso, para la mejora de la orientación vocacional de los estudiantes del quinto año en la asignatura de Orientación Vocacional (O.V), de la I.E. Santa Lucía de Lambayeque- 2019.<br>Objetivos Específicos:<br>1. Caracterizar teóricamente el proceso de formación vocacional y su dinámica.<br>2. Determinar las tendencias históricas del proceso de formación vocacional y su dinámica.<br>3. Diagnosticar el estado actual de la dinámica del proceso de formación vocacional en los alumnos del quinto año en la asignatura de Orientación vocacional (O.V), de la I.E. Santa Lucía.<br>4. Elaborar una estrategia de formación vocacional para el proceso de orientación vocacional de la asignatura de O.V.<br>5. Corroborar y validar los resultados de la investigación mediante criterios de expertos.<br>6. Ejemplificar parcialmente la aplicación de la Estrategia de formación vocacional. | "Estrategia de Formación Vocacional para el mejoramiento de la Orientación Vocacional en los alumnos del 5 to. año de secuandaria de la IEP Santa Lucia, Lambayeque-2019" | INDEPENDIENTE:<br>-ESTRATEGIA DE FORMACIÓN VOCACIONAL<br>DEPENDIENTE:<br>-ORIENTACION VOCACIONAL | Si se elabora una estrategia de formación vocacional, basada en la dinámica del proceso, que tenga en cuenta la relación entre la intencionalidad formativa y la sistematización comunicativa, entonces contribuye a la mejora de la orientación vocacional de los estudiantes del quinto año de secundaria en la asignatura de Orientación Vocacional (O.V), de la I.E. Santa Lucía. |

## OPERACIONALIZACIÓN DE LAS VARIABLES

**OPERACIONALIZACIÓN DE VARIABLES**

**"**Estrategia de Formación Vocacional para el mejoramiento de la Orientación Vocacional en los alumnos del 5 to. Año de secundaria de la IEP Santa Lucia, Lambayeque-2019"

| VARIABLES | DIMENSIONES | DESCRIPCIÓN | TÉCNICAS E INSTRUMENTOS DE LA INVESTIGACIÓN | FUENTES DE VERIFICACIÓN (FUENTES DE INFORMACIÓN) |
|---|---|---|---|---|
| V. INDEPENDIENTE<br><br>ESTRATEGIA DE FORMACION VOCACIONAL | 1.- Fundamentación Teórica | 1.- Se establece el contexto y ubicación del problema a resolver.<br>Ideas y punto de partida que fundamentan la Estrategia. | Encuesta<br><br>Observación<br><br>Entrevista | ALUMNOS<br><br>DOCENTES |
| | 2.-Diagnóstico | 1.-Indica el estado real del objeto y evidencia el problema en torno al cual gira y se desarrolla la estrategia. | | |
| | 3.- Objetivo general | 1.- Se describe el objetivo general de la estrategia. | | |
| | 4.-Planeación Estratégica | 1.-Se define metas y objetivos a corto y mediano plazo que permiten la transformación del objeto desde el estado actual, hasta el estado deseado. Planificación de las acciones por etapas, recursos, métodos que corresponden a estos objetivos.<br>3.- dimensiones<br>A. Dimensión Personal: Rasgos y Tareas Curriculares<br>B. Dimensión: Sociocultural y económica<br>C. Dimensión Vocacional: Mercado Profesional y Laboral | | |
| | 5.- Implementación | 1.-Explicar cómo se aplicara, bajo qué condiciones, durante qué tiempo.<br>Responsable Y Participantes | | |
| | 6.-Evaluación | 1.-Definicion de los logros, obstáculos que se han ido venciendo, valoración de la | | |

| | | | | |
|---|---|---|---|---|
| | | aproximación lograda al estado deseado del objeto de la investigación. | | |
| 2 DEPENDIENTE ORIENTACION VOCACIONAL<br>Según Anthony y Cols. (1984) manifiestan: "La Orientación Vocacional es un proceso que tiene como objetivo despertar intereses vocacionales, ajustar dichos intereses a la competencia laboral del sujeto y a las necesidades del mercado de trabajo. El primer paso de la rehabilitación vocacional es la elección de un interés realista que permita al sujeto alcanzar su meta laboral | 1.- DIMENSIÓN PERSONAL: RASGOS Y TAREAS CURRICULARES | 1. Aptitudes y capacidades personales | | |
| | | 2. Intereses y necesidades | | |
| | | 3. Auto valoración personal | | |
| | | 4. Rasgos y características de personalidad | | |
| | | 5. Orientación en visión de futuro personal | | |
| | | 6. Concepciones de género y valores | | |
| | | 7. Enseñanzas de la escuela | | |
| | 2. DIMENSIÓN: SOCIOCULTURAL Y ECONÓMICA | 1. Realidad Socio económica familiar | Encuesta<br><br>Observación<br><br>Entrevista | DOCENTES<br><br>PERSONAL ADMINISTRATIVO |
| | | 2. Nivel de aspiración | | |
| | | 3. Valoración y reconocimiento del oficio u ocupación profesional. | | |
| | 3. DIMENSIÓN VOCACIONAL: MERCADO PROFESIONAL Y LABORAL | 1. Perfiles profesionales | | |
| | | 2. Demanda laboral | | |
| | | 3. Campo de acción: Empresas | | |

## INSTRUMENTO DE RECOLECCIÓN DE DATOS

**Encuesta a Alumnos de la IEP "Santa Lucía"**

Colega:
Esta encuesta, está dirigida a diagnosticar el estado actual de la dinámica del proceso de formación Vocacional, tiene como objetivo obtener información sobre determinados aspectos sobre la orientación vocacional del alumnado en la I.E.P. "Santa Lucía".
En aras de realizar un estudio profundo que sirva de base para adoptar medidas y soluciones sobre estos aspectos, es que esperamos contar con su comprensión y colaboración.
La información que nos facilite es anónima y la mejor manera de colaborar con nosotros es siendo analítico y veraz en sus respuestas, para que estas reflejen los problemas reales que se afrontan al respecto.
Finalmente, queremos agradecerle su disposición a colaborar en este empeño, el cual puede ayudar a solucionar los problemas que más afectan en la orientación vocacional de los alumnos y la dinámica de la formación vocacional en los mismos.
INSTRUCCIONES: Al responder este cuestionario debe tener en cuenta lo siguiente:
- Lea detenidamente cada pregunta, antes de contestarla, así como sus posibles respuestas.
- Encontrará una forma fundamental de responder las preguntas:
a) Para responder debe utilizar el número correspondiente de la escala que se le ofrece.
Le rogamos analizar con atención cada proposición, cuidando además de la exactitud y veracidad de sus respuestas, ya que esta es una forma de colaborar con el perfeccionamiento de la educación universitaria, por lo que te proponemos que leas de forma atenta, cada una de las preguntas y las valores de acuerdo con la escala que te proponemos, encerrando, con un circulo, el número de la escala que a tu parecer refleja mejor tu opinión:

**DATOS PERSONALES**

Sexo: Femenino ☐ Masculino ☐

**Pregunta N° 1: ¿Confío en ser capaz de desarrollar las capacidades necesarias para tener éxito en los posteriors estudios o profesiones que elija?**

1) Nunca ☐

2) Casi nunca ☐

3) A veces ☐

4) Casi siempre ☐

5) Siempre ☐

**Pregunta N°2:** ¿Sé trabajar yo solo(a) con eficacia y perseverancia**?**

1) Nunca ☐

2) Casi nunca ☐

3) A veces ☐

4) Casi siempre ☐

5) Siempre ☐

**Pregunta N°3: ¿Siento confianza en mí mismo(a) para tomar una decisión y mantenerla con firmeza?**

1) Nunca

2) Casi nunca

3) A veces

4) Casi siempre

5) Siempre

**Pregunta N°4: ¿Tengo claro cuáles son mis necesidades personales actuales y cuáles mis valores e intereses profesionales futuros?**

1) Nunca

2) Casi nunca

3) A veces

4) Casi siempre

5) Siempre

**Pregunta N° 5: ¿Estoy convencido de que puedo afrontar los futuros estudios y/o profesiones debido a la firmeza de mis valores, intereses y capacidades?**

1) Nunca

2) Casi nunca

3) A veces

4) Casi siempre

5) Siempre

**Pregunta N° 6: ¿Suelo distribuir mi tiempo de forma eficaz?**

1) Nunca

2) Casi nunca

3) A veces

4) Casi siempre

5) Siempre

**Pregunta N°7: ¿Mis apuntes de clase suelen estar bien tomados?**

1) Nunca

2) Casi nunca

3) A veces

4) Casi siempre

5) Siempre

**Pregunta N°8: ¿Amplío mis apuntes de clase consultando las fuentes bibliográficas pertinentes?**

1) Nunca

2) Casi nunca

3) A veces

4) Casi siempre

5) Siempre

**Pregunta N°9: ¿Soy capaz de dejar a un lado la diversión por mi responsabilidad ante el estudio?**

1) Nunca

2) Casi nunca

3) A veces

4) Casi siempre

5) Siempre

**Pregunta N° 10: ¿Suelo demostrar buenos hábitos de studio y disciplina?**

1) Nunca

2) Casi nunca

3) A veces

4) Casi siempre

5) Siempre

**Pregunta N° 11: ¿Considero importante tener en cuenta las ventajas e inconvenientes de las distintas formas de vida de las diversas profesiones?**

1) Nunca

2) Casi nunca

3) A veces

4) Casi siempre

5) Siempre

**Pregunta N°12: ¿Me siento optimista cuando tengo que tomar decisiones importantes sin la ayuda o apoyo de otros?**

1) Nunca

2) Casi nunca

3) A veces

4) Casi siempre

5) Siempre

**Pregunta N°13: ¿Suelo comentar el tema de mi elección sobre los próximos estudios o profesión con mis padres?**

1) Nunca

2) Casi nunca

3) A veces

4) Casi siempre

5) Siempre

**Pregunta N°14: ¿Dispongo de información suficiente acerca de las instituciones, costos, beneficios y lugares en que se imparten los estudios profesionales que deseo cursar?**

1) Nunca

2) Casi nunca

3) A veces

4) Casi siempre

5) Siempre

**Pregunta N° 15: ¿Conozco las áreas o materias entre las que puedo elegir que se relacionan con mis planes posteriores de estudio o profesiones que elija?**

1) Nunca

2) Casi nunca

3) A veces

4) Casi siempre

5) Siempre

**Pregunta N° 16: ¿Creo que tengo suficiente base en los estudios para enfrentarme con garantía de éxito a las nuevas situaciones?**

1) Nunca

2) Casi nunca

3) A veces

4) Casi siempre

5) Siempre

**Pregunta N°17: ¿Conozco las características y el nivel de dificultad de las materias que me voy a encontrar en los nuevos estudios?**

1) Nunca

2) Casi nunca

3) A veces

4) Casi siempre

5) Siempre

**Pregunta N°18: ¿Conozco las responsabilidades y exigencias de las posibles estudios o profesiones entre las que puedo elegir?**

1) Nunca

2) Casi nunca

3) A veces

4) Casi siempre

5) Siempre

**Pregunta N°19: ¿Conozco la duración de los cursos que me interesan?**

1) Nunca

2) Casi nunca

3) A veces

4) Casi siempre

5) Siempre

**Entrevista a los Docentes de Orientación Vocacional de la I.E.P "SANTA LUCIA"**

Prof.: _____

Esta entrevista está dirigida a diagnosticar el estado actual de la dinámica del proceso de formación vocacional, tiene como objetivo obtener información sobre determinados aspectos sobre la orientación vocacional en los alumnos en la I.E.P. Santa Lucía.
En aras de realizar un estudio profundo que sirva de base para adoptar medidas y soluciones sobre estos aspectos, es que esperamos contar con su comprensión y colaboración.
La información que nos facilite debe ser analítica y veraz en sus respuestas, para que estas reflejen los problemas reales que se afrontan al respecto.
Finalmente, le agradezco por su disposición a colaborar con este trabajo, el cual puede ayudar a solucionar los problemas que más afectan tan a la orientación vocacional de los alumnos.

INSTRUCCIONES:

Al responder las interrogantes o preguntas que le iré haciendo por favor le pediré tener en cuenta:

- Escuchar detenidamente cada pregunta, en caso no esté claro por favor me indica y yo repetiré la pregunta, así como sus posibles respuestas.

- Para responder le voy a pedir pensar y analizar con atención, cuidando además de la exactitud y veracidad de sus respuestas, ya que esta es una forma de colaborar con el trabajo que se realiza , por lo que le propongo que responda con la frase que más refleje su respuesta u opinión , teniendo en cuenta:

1) Nunca

2) Casi nunca

3) A veces

4) Casi siempre

5) Siempre

Preguntas

**Pregunta N° 1: ¿Ud. Confía en que los alumnos son capces de desarrollar las capacidades necesarias para tener éxito en los posteriores estudios o profesiones que elija?**

**Pregunta N°2: ¿Ud. Cree que los alumnos saben trabajar solos con eficacia y perseverancia?**

**Pregunta N°3: ¿Ud. Cree que los alumnos sienten confianza en sí mismos para tomar una decisión y mantenerla con firmeza?**

**Pregunta N°4: ¿Los alumnos tienen claro cuáles son sus necesidades personales actuales y cuáles son sus valores e intereses profesionales futuros?**

**Pregunta N° 5: ¿Los alumnos están convencidos de que pueden afrontar los futuros estudios y/o profesiones debido a la firmeza de sus valores, intereses y capacidades?**

**Pregunta N° 6: ¿Los alumnos suelen distribuir su tiempo de forma eficaz?**

**Pregunta N°7: ¿Los alumnos realizan sus apuntes de clase bien tomados?**

**Pregunta N°8:** **¿ Los alumnos Amplían sus apuntes de clase consultando las fuentes bibliográficas pertinentes?**

**Pregunta N°9:** **¿ Los alumnos son capaces de dejar a un lado la diversión por la responsabilidad ante el estudio?**

**Pregunta N° 10:** **¿ Los alumnos selen demostrar buenos hábitos de estudio y disciplina?**

**Pregunta N° 11:** **¿ Los alumnos consideran importante tener en cuenta las ventajas e inconvenientes de las distintas formas de vida de las diversas profesiones?**

**Pregunta N°12:** **¿Los alumnos se sienten optimistas cuando tienen que tomar decisiones importantes sin la ayuda o apoyo de otros?**

**Pregunta N°13:** **¿Los alumnos suelen comentar el tema de su elección sobre los próximos estudios o profesión con sus padres?**

**Pregunta N°14**: **¿Los alumnos disponen de información suficiente acerca de las instituciones, costos, beneficios y lugares en que se imparten los estudios profesionales que desea cursar?**

**Pregunta N° 15:** **¿Los alumnos Conocen las áreas o materias entre las que puede elegir que se relacionan con sus planes posteriores de estudio o profesiones que elija?**

**Pregunta N° 16:** **¿Los alumnos tienen suficiente base en los estudios para enfrentarse con garantía de éxito a las nuevas situaciones?**

**Pregunta N°17:** **¿Los alumnos conocen las características y el nivel de dificultad de las materias con las que se van a encontrar en los nuevos estudios?**

**Pregunta N°18:** **¿Los alumnos conocen las responsabilidades y exigencias de los posibles estudios o profesiones entre las que puede elegir?**

**Pregunta N°19:** **¿Los alumnos conocen la duración de los cursos que le interesan?**

CUADRO PARA ENTREVISTA A COORDINADORES DE LOS NIVELES INICIAL, PRIMARIA Y SECUNDARIA

| Ítems | CATEGORÍA | | | | |
|---|---|---|---|---|---|
| | **NUNCA 1** | **CASI NUNCA 2** | **A VECES 3** | **CASI SIEMPRE 4** | **SIEMPRE 5** |
| 1. | | | | | |
| 2. | | | | | |
| 3. | | | | | |
| 4. | | | | | |
| 5. | | | | | |
| 6. | | | | | |
| 7. | | | | | |
| 8. | | | | | |
| 9. | | | | | |
| 10. | | | | | |
| 11. | | | | | |
| 12. | | | | | |
| 13. | | | | | |
| 14. | | | | | |
| 15. | | | | | |
| 16. | | | | | |
| 17. | | | | | |
| 18. | | | | | |
| 19. | | | | | |

**INSTRUMENTO DE VALIDACION NO EXPERIMENTAL POR JUICIO DE EXPERTOS**

| | | |
|---|---|---|
| **1. NOMBRE DEL JUEZ** | | Enma Verónica Ramos Farroñan |
| **2.** | **PROFESIÓN** | Licenciada en Administración |
| | **ESPECIALIDAD** | Administración |
| | **GRADO ACADÉMICO** | Doctor en Ciencias de la Educación |
| | **EXPERIENCIA PROFESIONAL (AÑOS)** | 11 años |
| | **CARGO** | Docente a tiempo completo |
| Título de la Investigación: "Estrategia de formación vocacional, para el mejoramiento de la Orientación Vocacional de los alumnos de la I.E.P." Santa Lucía" - Lambayeque. | | |
| **3. DATOS DEL TESISTA** | | |
| 3.1 | **NOMBRES Y APELLIDOS** | Lucia del Carmen Villalobos Veliz |
| 3.2 | **PROGRAMA DE POSTGRADO** | MAESTRÍA CIENCIAS DE LA EDUCACIÓN CON MENSIÓN EN GESTIÓN DE LA CALIDAD Y ACREDITACIÓN EDUCATIVA |
| **4. INSTRUMENTO EVALUADO** | | 1. Entrevista ( )<br>2. Cuestionario (x )<br>3. Lista de Cotejo ( )<br>4. Diario de campo ( ) |
| **5. OBJETIVOS DEL INSTRUMENTO** | | **GENERAL:**<br>Ddiagnosticar el estado actual de la dinámica del proceso de formación vocacional y obtener información sobre determinados aspectos sobre la orientación vocacional de los alumnos en la I.E.P. Santa Lucía<br>. |

| | |
|---|---|
| | **ESPECÍFICOS:**<br>1. Caracterizar la situación actual de la orientación vocacional de los alumnos de la I.E.P. “SANTA LUCIA”.<br>2. Determinar los rasgos y factores que inciden en la orientación vocacional de los alumnos de la I.E.P. “SANTA LUCIA”.<br>3. Diagnosticar el Mercado Profesional y Laboral actuales de la orientación vocacional de los alumnos de la I.E.P. “SANTA LUCIA”. |

**A continuación se le presentan los indicadores en forma de preguntas o propuestas para que Ud. los evalúe marcando con un aspa (x) en “A” si está de ACUERDO o en “D” si está en DESACUERDO, SI ESTÁ EN DESACUERDO POR FAVOR ESPECIFIQUE SUS SUGERENCIAS**

| N | 6. DETALLE DE LOS ITEMS DEL INSTRUMENTO | |
|---|---|---|
| 01 | Pregunta del instrumento:<br>¿Confías en tu capacidad de desarrollar las capacidades necesarias para tener éxito en los posteriores estudios o profesiones que elija?<br>Escala de medición | A( X ) D ( )<br>SUGERENCIAS:<br>1 – 5 |
| 02 | Pregunta del instrumento:<br>¿Sabes trabajar solo con eficacia y perseverancia?<br>Escala de medición | A( X ) D ( )<br>SUGERENCIAS:<br>1 – 5 |
| 03 | Pregunta del instrumento:<br>¿Sientes confianza en tí mismo para tomar una decisión y mantenerla con firmeza?<br>Escala de medición | A( X ) D ( )<br>SUGERENCIAS:<br>1 – 5 |
| 04 | Pregunta del instrumento:<br>¿Tienes claro cuáles son sus necesidades personales actuales y cuáles son sus valores e intereses profesionales | A( X ) D ( )<br>SUGERENCIAS:<br>1 – 5 |

| | | |
|---|---|---|
| | futuros?<br>Escala de medición | |
| 05 | Pregunta del instrumento:<br>¿Estás convencido de que pueden afrontar los futuros estudios y/o profesiones debido a la firmeza de sus valores, intereses y capacidades?<br>Escala de medición | A( X ) D ( )<br>SUGERENCIAS:<br>1 – 5 |
| 06 | Pregunta del instrumento:<br>¿Sueles distribuir su tiempo de forma eficaz?<br>Escala de medición | A( X ) D ( )<br>SUGERENCIAS:<br>1 – 5 |
| 07 | Pregunta del instrumento:<br>¿Realizas tus apuntes de clase bien tomados?<br>Escala de medición | A( X ) D ( )<br>SUGERENCIAS:<br>1 – 5 |
| 08 | Pregunta del instrumento:<br>¿Amplías tus apuntes de clase consultando las fuentes bibliográficas pertinentes?<br>Escala de medición | A( X ) D ( )<br>SUGERENCIAS:<br>1 – 5 |
| 09 | Pregunta del instrumento:<br>¿Eres capaz de dejar a un lado la diversión por la responsabilidad ante el estudio?<br>Escala de medición | A( X ) D ( )<br>SUGERENCIAS:<br>1 – 5 |
| 10 | Pregunta del instrumento:<br>¿Sueles demostrar buenos hábitos de estudio y disciplina?<br>Escala de medición | A( X ) D ( )<br>SUGERENCIAS:<br>1 – 5 |
| 11 | Pregunta del instrumento:<br>¿Consideras importante tener en cuenta las ventajas e inconvenientes de las distintas formas de vida de las | A( X ) D ( )<br>SUGERENCIAS:<br>1 – 5 |

| | | |
|---|---|---|
| | diversas profesiones?<br>Escala de medición | |
| 12 | Pregunta del instrumento:<br>¿Te sientes optimista cuando tienen que tomar decisiones importantes sin la ayuda o apoyo de otros?<br>Escala de medición | A( X ) D ( )<br>SUGERENCIAS:<br>1 – 5 |
| 13 | Pregunta del instrumento:<br>¿Sueles comentar el tema de su elección sobre los próximos estudios o profesión con sus padres?<br>Escala de medición | A( X ) D ( )<br>SUGERENCIAS:<br>1 – 5 |
| 14 | Pregunta del instrumento:<br>¿Dispones de información suficiente acerca de las instituciones, costos, beneficios y lugares en que se imparten los estudios profesionales que desea cursar?<br>Escala de medición | A( X ) D ( )<br>SUGERENCIAS:<br>1 – 5 |
| 15 | Pregunta del instrumento:<br>¿Conocen las áreas o materias entre las que puede elegir que se relacionan con sus planes posteriores de estudio o profesiones que elija?<br>Escala de medición | A( X ) D ( )<br>SUGERENCIAS:<br>1 – 5 |
| 16 | Pregunta del instrumento:<br>¿Tienes suficiente base en los estudios para enfrentarse con garantía de éxito a las nuevas situaciones?<br>Escala de medición | A( X ) D ( )<br>SUGERENCIAS:<br>1 – 5 |
| 17 | Pregunta del instrumento:<br>¿Conoces las características y el nivel de dificultad de las materias con las que se van a encontrar en los nuevos estudios? | A( X ) D ( )<br>SUGERENCIAS:<br>1 – 5 |

| | | |
|---|---|---|
| | Escala de medición | |
| 18 | Pregunta del instrumento:<br>¿Conoces las responsabilidades y exigencias de los posibles estudios o profesiones entre las que puede elegir?<br>Escala de medición | A( X ) D ( )<br>SUGERENCIAS:<br>1 – 5 |
| 19 | Pregunta del instrumento:<br>¿Conoces la duración de los cursos que te interesan?<br>Escala de medición | A( X ) D ( )<br>SUGERENCIAS:<br>1 – 5 |
| **PROMEDIO OBTENIDO:** | | A( ) D ( ): |
| **6** | **COMENTARIOS GENERALES** | |
| **7** | **OBSERVACIONES** | |

_____

Juez Experto

Colegiatura Nº……..

**INSTRUMENTO DE VALIDACION NO EXPERIMENTAL POR JUICIO DE EXPERTOS**

| | | |
|---|---|---|
| **1.NOMBRE DEL JUEZ** | | Enma Verónica Ramos Farroñan |
| 2. | **PROFESIÓN** | Licenciada en Administración |
| | **ESPECIALIDAD** | Administración |
| | **GRADO ACADÉMICO** | Doctor en Ciencias de la Educación |
| | **EXPERIENCIA PROFESIONAL (AÑOS)** | 11 años |
| | **CARGO** | Docente a tiempo completo |
| Título de la Investigación:<br>"Estrategia de formación vocacional, para el mejoramiento de la Orientación Vocacional de los alumnos de la I.E.P." Santa Lucía" - Lambayeque. | | |
| **3.DATOS DEL TESISTA** | | |
| 3.1 | **NOMBRES Y APELLIDOS** | Lucia del Carmen Villalobos Veliz |
| 3.2 | **PROGRAMA DE POSTGRADO** | MAESTRÍA CIENCIAS DE LA EDUCACIÓN CON MENSIÓN EN GESTIÓN DE LA CALIDAD Y ACREDITACIÓN EDUCATIVA |
| **4.INSTRUMENTO EVALUADO** | | 6. Entrevista ( X)<br>7. Cuestionario ( )<br>8. Lista de Cotejo ( )<br>9. Diario de campo ( ) |
| **5.OBJETIVOS DEL INSTRUMENTO** | | **<u>GENERAL:</u>**<br>Ddiagnosticar el estado actual de la dinámica del proceso de formación vocacional y obtener información sobre determinados aspectos sobre la orientación vocacional de los alumnos en la I.E.P. Santa Lucía<br>. |
| | | **<u>ESPECÍFICOS:</u>** |

| | |
|---|---|
| | 1. Caracterizar la situación actual de la orientación vocacional de los alumnos de la I.E.P. “SANTA LUCIA”.<br>2. Determinar los rasgos y factores que inciden en la orientación vocacional de los alumnos de la I.E.P. “SANTA LUCIA”.<br>3. Diagnosticar el Mercado Profesional y Laboral actuales de la orientación vocacional de los alumnos de la I.E.P. “SANTA LUCIA”. |

**A continuación se le presentan los indicadores en forma de preguntas o propuestas para que Ud. los evalúe marcando con un aspa (x) en “A” si está de ACUERDO o en “D” si está en DESACUERDO, SI ESTÁ EN DESACUERDO POR FAVOR ESPECIFIQUE SUS SUGERENCIAS**

| N | 7. DETALLE DE LOS ITEMS DEL INSTRUMENTO | |
|---|---|---|
| 01 | Pregunta del instrumento:<br>¿Ud. Confía en que los alumnos son capaces de desarrollar las capacidades necesarias para tener éxito en los posteriores estudios o profesiones que elija?<br>Escala de medición | A( X ) D ( )<br>SUGERENCIAS:<br>1 – 5 |
| 02 | Pregunta del instrumento:<br>¿Ud. Cree que los alumnos saben trabajar solos con eficacia y perseverancia?<br>Escala de medición | A( X ) D ( )<br>SUGERENCIAS:<br>1 – 5 |
| 03 | Pregunta del instrumento:<br>¿Ud. Cree que los alumnos sienten confianza en sí mismos para tomar una decisión y mantenerla con firmeza?<br>Escala de medición | A( X ) D ( )<br>SUGERENCIAS:<br>1 – 5 |
| 04 | Pregunta del instrumento:<br>¿Los alumnos tienen claro cuáles son sus necesidades personales actuales y cuáles son sus valores e intereses | A( X ) D ( )<br>SUGERENCIAS:<br>1 – 5 |

| | | |
|---|---|---|
| | profesionales futuros?<br>Escala de medición | |
| 05 | Pregunta del instrumento:<br>¿Los alumnos están convencidos de que pueden afrontar los futuros estudios y/o profesiones debido a la firmeza de sus valores, intereses y capacidades?<br>Escala de medición | A( X ) D ( )<br>SUGERENCIAS:<br>1 – 5 |
| 06 | Pregunta del instrumento:<br>¿Los alumnos suelen distribuir su tiempo de forma eficaz?<br>Escala de medición | A( X ) D ( )<br>SUGERENCIAS:<br>1 – 5 |
| 07 | Pregunta del instrumento:<br>¿Los alumnos realizan sus apuntes de clase bien tomados?<br>Escala de medición | A( X ) D ( )<br>SUGERENCIAS:<br>1 – 5 |
| 08 | Pregunta del instrumento:<br>¿Los alumnos Amplían sus apuntes de clase consultando las fuentes bibliográficas pertinentes?<br>Escala de medición | A( X ) D ( )<br>SUGERENCIAS:<br>1 – 5 |
| 09 | Pregunta del instrumento:<br>¿Los alumnos son capaces de dejar a un lado la diversión por la responsabilidad ante el estudio?<br>Escala de medición | A( X ) D ( )<br>SUGERENCIAS:<br>1 – 5 |
| 10 | Pregunta del instrumento:<br>¿ Los alumnos suelen demostrar buenos hábitos de estudio y disciplina?<br>Escala de medición | A( X ) D ( )<br>SUGERENCIAS:<br>1 – 5 |
| 11 | Pregunta del instrumento:<br>¿Los alumnos consideran importante tener en cuenta las | A( X ) D ( )<br>SUGERENCIAS: |

| | | |
|---|---|---|
| | ventajas e inconvenientes de las distintas formas de vida de las diversas profesiones?<br>Escala de medición | 1 – 5 |
| 12 | Pregunta del instrumento:<br>¿Los alumnos se sienten optimistas cuando tienen que tomar decisiones importantes sin la ayuda o apoyo de otros?<br>Escala de medición | A( X ) D ( )<br>SUGERENCIAS:<br>1 – 5 |
| 13 | Pregunta del instrumento:<br>¿Los alumnos suelen comentar el tema de su elección sobre los próximos estudios o profesión con sus padres?<br>Escala de medición | A( X ) D ( )<br>SUGERENCIAS:<br>1 – 5 |
| 14 | Pregunta del instrumento:<br>¿Los alumnos disponen de información suficiente acerca de las instituciones, costos, beneficios y lugares en que se imparten los estudios profesionales que desea cursar?<br>Escala de medición | A( X ) D ( )<br>SUGERENCIAS:<br>1 – 5 |
| 15 | Pregunta del instrumento:<br>¿Los alumnos Conocen las áreas o materias entre las que puede elegir que se relacionan con sus planes posteriores de estudio o profesiones que elija?<br>Escala de medición | A( X ) D ( )<br>SUGERENCIAS:<br>1 – 5 |
| 16 | Pregunta del instrumento:<br>¿Los alumnos tienen suficiente base en los estudios para enfrentarse con garantía de éxito a las nuevas situaciones?<br>Escala de medición | A( X ) D ( )<br>SUGERENCIAS:<br>1 – 5 |

| | | |
|---|---|---|
| 17 | Pregunta del instrumento:<br>¿Los alumnos conocen las características y el nivel de dificultad de las materias con las que se van a encontrar en los nuevos estudios?<br>Escala de medición | A( X ) D ( )<br>SUGERENCIAS:<br>1 – 5 |
| 18 | Pregunta del instrumento:<br>¿Los alumnos conocen las responsabilidades y exigencias de los posibles estudios o profesiones entre las que puede elegir?<br>Escala de medición | A( X ) D ( )<br>SUGERENCIAS:<br>1 – 5 |
| 19 | Pregunta del instrumento:<br>¿Los alumnos conocen la duración de los cursos que le interesan?<br>Escala de medición | A( X ) D ( )<br>SUGERENCIAS:<br>1 – 5 |
| **PROMEDIO OBTENIDO:** | | A( ) D ( ): |
| **8** | **COMENTARIOS GENERALES** | |
| **9** | **OBSERVACIONES** | |

_____

Juez Experto

Colegiatura Nº……..

**Anexo 6. Validación de la Estrategia de Formación Vocacional. Experto 1.**

**ENCUESTA A EXPERTOS**

**ESTIMADO MAGISTER:**

**Ha sido seleccionado en calidad de experto con el objetivo de valorar la pertinencia en la aplicación del aporte práctico _____**

**DATOS DEL EXPERTO:**

| | |
|---|---|
| **NOMBRE DEL EXPERTO** | **KIOMY LOZADA ANGASPILCO** |
| **PROFESION** | **DOCENTE** |
| **TITULO Y GRADO ACADEMICO** | **MAGISTER** |
| **ESPECIALIDAD** | **LENGUA Y LITERATURA** |
| **INSTITUCION EN DONDE LABORA** | **ICTP. ISA-CHICLAYO** |
| **CARGO** | **DIRECTORA** |

**DATOS DE LA INVESTIGACIÓN:**

| | |
|---|---|
| **TITULO DE LA INVESTIGACION** | **ESTRATEGIA DE FORMACIÓN VOCACIONAL, PARA EL MEJORAMIENTO DE LA ORIENTACIÓN VOCACIONAL DE LOS ALUMNOS DE LA I.E.P." SANTA LUCÍA" -LAMBAYEQUE.** |
| **LINEA DE INVESTIGACION** | EDUCACIÓN Y CALIDAD |
| **NOMBRE DEL TESISTA** | Bach. Lucia del Carmen Villalobos Veliz |
| **APORTE PRÁCTICO** | **ESTRATEGIA DE FORMACION VOCACIONAL** |

**Novedad científica del aporte práctico.**

| Muy Adecuada (5) | Bastante Adecuada (4) | Adecuada (3) | Poco Adecuada (2) | No Adecuada (1) |
|---|---|---|---|---|
| | X | | | |

**Pertinencia de los fundamentos teóricos del aporte práctico.**

| Muy Adecuada (5) | Bastante Adecuada (4) | Adecuada (3) | Poco Adecuada (2) | No Adecuada (1) |
|---|---|---|---|---|
| X | | | | |

**Nivel de argumentación de las relaciones fundamentales aportadas en el desarrollo del aporte práctico.**

| Muy Adecuada | Bastante Adecuada | Adecuada | Poco Adecuada | No Adecuada |
|---|---|---|---|---|
| | | | | |

| (5) | (4) | (3) | (2) | (1) |
|---|---|---|---|---|
| X | | | | |

**Nivel de correspondencia entre las teorías estudiadas y el aporte práctico de la investigación.**

| Muy Adecuada (5) | Bastante Adecuada (4) | Adecuada (3) | Poco Adecuada (2) | No Adecuada (1) |
|---|---|---|---|---|
| | X | | | |

**Claridad en la finalidad de cada una de las acciones del aporte práctico propuesto.**

| Muy Adecuada (5) | Bastante Adecuada (4) | Adecuada (3) | Poco Adecuada (2) | No Adecuada (1) |
|---|---|---|---|---|
| X | | | | |

**Posibilidades de aplicación del aporte práctico.**

| Muy Adecuada (5) | Bastante Adecuada (4) | Adecuada (3) | Poco Adecuada (2) | No Adecuada (1) |
|---|---|---|---|---|
| | X | | | |

**Concepción general del aporte práctico según sus acciones desde la perspectiva de los actores del proceso en el contexto.**

| Muy Adecuada (5) | Bastante Adecuada (4) | Adecuada (3) | Poco Adecuada (2) | No Adecuada (1) |
|---|---|---|---|---|
| X | | | | |

**Significación práctica del aporte.**

| Muy Adecuada (5) | Bastante Adecuada (4) | Adecuada (3) | Poco Adecuada (2) | No Adecuada (1) |
|---|---|---|---|---|
| X | | | | |

**Observaciones generales:_____**

**Anexo 7. Validación de la Estrategia de Formación Vocacional. Experto 2.**

**ENCUESTA A EXPERTOS**

**ESTIMADO MAGISTER:**

**Ha sido seleccionado en calidad de experto con el objetivo de valorar la pertinencia en la aplicación del aporte práctico _____**

**DATOS DEL EXPERTO:**

| | |
|---|---|
| **NOMBRE DEL EXPERTO** | **MISHEL DELGADO MORI** |
| **PROFESION** | **DOCENTE** |
| **TITULO Y GRADO ACADEMICO** | **MAGISTER** |
| **ESPECIALIDAD** | **FILOSOFIA Y CIENCIAS SOCIALES** |
| **INSTITUCION EN DONDE LABORA** | **USMP UCV** |
| **CARGO** | **DOCENTE** |

**DATOS DE LA INVESTIGACIÓN:**

| | |
|---|---|
| **TITULO DE LA INVESTIGACION** | **ESTRATEGIA DE FORMACIÓN VOCACIONAL, PARA EL MEJORAMIENTO DE LA ORIENTACIÓN VOCACIONAL DE LOS ALUMNOS DE LA I.E.P." SANTA LUCÍA" -LAMBAYEQUE.** |
| **LINEA DE INVESTIGACION** | EDUCACIÓN Y CALIDAD |
| **NOMBRE DEL TESISTA** | Bach. Lucia del Carmen Villalobos Veliz |
| **APORTE PRÁCTICO** | **ESTRATEGIA DE FORMACION VOCACIONAL** |

**Novedad científica del aporte práctico.**

| Muy Adecuada (5) | Bastante Adecuada (4) | Adecuada (3) | Poco Adecuada (2) | No Adecuada (1) |
|---|---|---|---|---|
| X | | | | |

**Pertinencia de los fundamentos teóricos del aporte práctico.**

| Muy Adecuada (5) | Bastante Adecuada (4) | Adecuada (3) | Poco Adecuada (2) | No Adecuada (1) |
|---|---|---|---|---|
| X | | | | |

**Nivel de argumentación de las relaciones fundamentales aportadas en el desarrollo del aporte práctico.**

| Muy Adecuada (5) | Bastante Adecuada (4) | Adecuada (3) | Poco Adecuada (2) | No Adecuada (1) |
|---|---|---|---|---|
| | X | | | |

**Nivel de correspondencia entre las teorías estudiadas y el aporte práctico de la investigación.**

| Muy Adecuada (5) | Bastante Adecuada (4) | Adecuada (3) | Poco Adecuada (2) | No Adecuada (1) |
|---|---|---|---|---|
| | X | | | |

**Claridad en la finalidad de cada una de las acciones del aporte práctico propuesto.**

| Muy Adecuada (5) | Bastante Adecuada (4) | Adecuada (3) | Poco Adecuada (2) | No Adecuada (1) |
|---|---|---|---|---|
| X | | | | |

**Posibilidades de aplicación del aporte práctico.**

| Muy Adecuada (5) | Bastante Adecuada (4) | Adecuada (3) | Poco Adecuada (2) | No Adecuada (1) |
|---|---|---|---|---|
| X | | | | |

**Concepción general del aporte práctico según sus acciones desde la perspectiva de los actores del proceso en el contexto.**

| Muy Adecuada (5) | Bastante Adecuada (4) | Adecuada (3) | Poco Adecuada (2) | No Adecuada (1) |
|---|---|---|---|---|
| | X | | | |

**Significación práctica del aporte.**

| Muy Adecuada (5) | Bastante Adecuada (4) | Adecuada (3) | Poco Adecuada (2) | No Adecuada (1) |
|---|---|---|---|---|
| X | | | | |

**Observaciones generales:_____**

**Anexo 8. Validación de la Estrategia de Formación Vocacional. Experto 3.**

**ENCUESTA A EXPERTOS**

**ESTIMADO MAGISTER:**

**Ha sido seleccionado en calidad de experto con el objetivo de valorar la pertinencia en la aplicación del aporte práctico _____**

**DATOS DEL EXPERTO:**

| | |
|---|---|
| **NOMBRE DEL EXPERTO** | **LUIS ARROYO CORONADO** |
| **PROFESION** | **DOCENTE** |
| **TITULO Y GRADO ACADEMICO** | **MAGISTER** |
| **ESPECIALIDAD** | **FILOSOFIA Y CIENCIAS SOCIALES** |
| **INSTITUCION EN DONDE LABORA** | **UNPRG** |
| **CARGO** | **DOCENTE** |

**DATOS DE LA INVESTIGACIÓN:**

| | |
|---|---|
| **TITULO DE LA INVESTIGACION** | **ESTRATEGIA DE FORMACIÓN VOCACIONAL, PARA EL MEJORAMIENTO DE LA ORIENTACIÓN VOCACIONAL DE LOS ALUMNOS DE LA I.E.P." SANTA LUCÍA" -LAMBAYEQUE.** |
| **LINEA DE INVESTIGACION** | EDUCACIÓN Y CALIDAD |
| **NOMBRE DEL TESISTA** | Bach. Lucia del Carmen Villalobos Veliz |
| **APORTE PRÁCTICO** | **ESTRATEGIA DE FORMACION VOCACIONAL** |

**Novedad científica del aporte práctico.**

| Muy Adecuada (5) | Bastante Adecuada (4) | Adecuada (3) | Poco Adecuada (2) | No Adecuada (1) |
|---|---|---|---|---|
| X | | | | |

**Pertinencia de los fundamentos teóricos del aporte práctico.**

| Muy Adecuada (5) | Bastante Adecuada (4) | Adecuada (3) | Poco Adecuada (2) | No Adecuada (1) |
|---|---|---|---|---|
| X | | | | |

**Nivel de argumentación de las relaciones fundamentales aportadas en el desarrollo del aporte práctico.**

| Muy Adecuada (5) | Bastante Adecuada (4) | Adecuada (3) | Poco Adecuada (2) | No Adecuada (1) |
|---|---|---|---|---|
| X | | | | |

**Nivel de correspondencia entre las teorías estudiadas y el aporte práctico de la investigación.**

| Muy Adecuada (5) | Bastante Adecuada (4) | Adecuada (3) | Poco Adecuada (2) | No Adecuada (1) |
|---|---|---|---|---|
| X | | | | |

**Claridad en la finalidad de cada una de las acciones del aporte práctico propuesto.**

| Muy Adecuada (5) | Bastante Adecuada (4) | Adecuada (3) | Poco Adecuada (2) | No Adecuada (1) |
|---|---|---|---|---|
| | X | | | |

**Posibilidades de aplicación del aporte práctico.**

| Muy Adecuada (5) | Bastante Adecuada (4) | Adecuada (3) | Poco Adecuada (2) | No Adecuada (1) |
|---|---|---|---|---|
| | X | | | |

**Concepción general del aporte práctico según sus acciones desde la perspectiva de los actores del proceso en el contexto.**

| Muy Adecuada (5) | Bastante Adecuada (4) | Adecuada (3) | Poco Adecuada (2) | No Adecuada (1) |
|---|---|---|---|---|
| | X | | | |

**Significación práctica del aporte.**

| Muy Adecuada (5) | Bastante Adecuada (4) | Adecuada (3) | Poco Adecuada (2) | No Adecuada (1) |
|---|---|---|---|---|
| | X | | | |

**Observaciones generales: _____**